PL SCAN 68

PL - INSTRUKCJA MONTAŻU I OBSŁUGI

SCAN 68

SCAN®

INSTRUKCJA MONTAŻU I OBSŁUGI SCAN 68

PL SCAN 68

GRATULUJEMY PAŃSTWU ZAKUPU KOMINKA SCAN

Zakupiliście Państwo piec jednego z wiodących w Europie producentów kominków na drewno i jesteśmy pewni, że będziecie przez wiele lat zadowoleni z zakupu.

Aby jak najlepiej wykorzystać swój piec, ważne jest, aby przestrzegać naszych porad i wskazówek. Zanim przystąpicie Państwo do montażu kominka, zalecamy dokładne zapoznanie się z niniejszą „Instrukcją montażu i obsługi".

UWAGA!

ABY OPTYMALNIE WYKORZYSTAĆ MOŻLIWOŚCI KOMINKA, NALEŻY STOSOWAĆ ROZPALANIE „Z GÓRY NA DÓŁ"

PATRZ „INSTRUKCJA PALENIA"

SCAN 68-SERIES

Scan 68-1
Piec wiszący, bez szyb bocznych, czarne listwy

Scan 68-2
Piec wiszący, bez szyb bocznych, listwy aluminiowe

Scan 68-3
Piec na nodze, bez szyb bocznych, czarne listwy

Scan 68-4
Piec na nodze, bez szyb bocznych, listwy aluminiowe

Scan 68-5
Piec na podstawie przestrzałowej, bez szyb bocznych, czarne listwy

Scan 68-6
Piec na podstawie przestrzałowej, bez szyb bocznych, listwy aluminiowe

Scan 68-7
Piec wiszący, z szybami bocznymi, czarne listwy

Scan 68-8
Piec wiszący, z szybami bocznymi, listwy aluminiowe

Scan 68-9
Piec na nodze, z szybami bocznymi, czarne listwy

Scan 68-10
Piec na nodze, z szybami bocznymi, listwy aluminiowe

Scan 68-11
Piec na podstawie przestrzałowej, z szybami bocznymi, czarne listwy

Scan 68-12
Piec na podstawie przestrzałowej, z szybami bocznymi, listwy aluminiowe

Scan 68-13 LB
Niska podstawa, bez szyb bocznych, czarne listwy

Scan 68-14 LB
Niska podstawa, bez szyb bocznych, listwy aluminiowe

Scan 68-13
Piec kompletny, bez szyb bocznych, czarne listwy

Scan 68-14
Piec kompletny, bez szyb bocznych, listwy aluminiowe

Scan 68-13 HT
Piec kompletny, High Top, bez szyb bocznych, czarne listwy

Scan 68-14 HT
Piec kompletny, High Top, bez szyb bocznych, listwy aluminiowe

Scan 68-15 LB
Niska podstawa, bez szyb bocznych, czarne listwy

Scan 68-16 LB
Niska podstawa, bez szyb bocznych, listwy aluminiowe

Scan 68-15
Piec kompletny, steatyt, czarne listwy

Scan 68-16
Piec kompletny, steatyt, listwy aluminiowe

Scan 68-15 HT
Piec kompletny, High Top, steatyt, czarne listwy

Scan 68-16 HT
Piec kompletny, High Top, steatyt, listwy aluminiowe

SPIS TREŚCI

DANE TECHNICZNE 5

Instalacja 5
Bezpieczeństwo 5
Dane techniczne i wymiary 5
Rysunek techniczny z wymiarami 6
Tabliczki znamionowe 12
Numer seryjny urządzenia 13

MONTAŻ 13

Wyposażenie dodatkowe 13
Luźne części 13
Usuwanie opakowania 13
Montaż komory spalania na podstawie 15
Montaż drzwi podstawy 17
Montaż model wiszący 18
Instalacja zestawu do montażu naściennego 19
Demontaż sprężyny mechanizmu automatycznego zamykania drzwi pieca 22
Instalacja zewnętrznego dopływu powietrza w wersji do montażu naściennego 22
Układanie płyt z kamienia naturalnego 23
Montaż elementu high top 24
Zestaw kotwiący dla pieca Scan 68 z elementem High Top 25
System akumulacji ciepła 26
Ustawienie wysokości pieca 27
Króciec dymowy 27
Podłączenie do komina już istniejącego lub komina prefabrykowanego 28
Podłączenie pieca do stalowego komina 28
Wymagane parametry komina 28
Nośność podłoża pod piecem 29
Płyta podłogowa 29
Ustawianie pieca opalanego drewnem 29
Odległości pieca od mebli 29
Bezpieczna odległość 29
Odległości do materiałów palnych 30
Odległości do ściany ogniowej 31

INSTRUKCJA UŻYTKOWANIA 32

System czystego spalania (Clean Burning) 32
Płyty dopalające 32
Powietrze pierwotne 32
Powietrze wtórne 32
Popielnik 32
Uchwyt do rusztu paleniska 32
Dopływ świeżego powietrza 34
System zamkniętego spalania 34

INSTRUKCJA PALENIA 35

Palenie przyjazne środowisku 35
Rozpalanie 35
Palenie ciągłe 36
Ostrzeżenie przed przegrzaniem 36
Eksploatacja w różnych warunkach atmosferycznych 36
Używanie pieca wiosną i jesienią 36
Uwagi ogólne 36
Dlaczego potrzebny jest komin 36
Pożar w kominie 37

OBCHODZENIE SIĘ Z OPAŁEM 37

Wybór drewna/opału 37
Przygotowanie 37
Przechowywanie 37
Wilgoć 37
Zabronione rodzaje opału 37
Wartość opałowa drewna 37

KONSERWACJA 38

ROZWIĄZYWANIE PROBLEMÓW 41

GWARANCJA 42

DANE TECHNICZNE

INSTALACJA

Właściciel domu, w którym ma zostać zamontowany nowy kominek lub piec, odpowiada za przestrzeganie wszystkich wymaganych warunków instalacji i montażu urządzenia. Jest on także odpowiedzialny za stosowanie się do zaleceń dotyczących montażu i obsługi, które zostały wyszczególnione i opisane w niniejszej instrukcji.

Są Państwo też odpowiedzialni za wezwanie kominiarza, który ma za zadanie przeprowadzić inspekcję i zatwierdzić instalację.

By zapewnić możliwie jak najlepsze osiągi i warunki bezpieczeństwa w eksploatacji, powinni Państwo wezwać profesjonalnego montażystę. Nasz Przedstawiciel SCAN jest w posiadaniu stosownych informacji i będzie w stanie polecić Państwu wykwalifikowanego montażystę w Państwa regionie. By uzyskać informacje na temat Przedstawicieli SCAN zapraszamy na stronę: www.scan.dk.

BEZPIECZEŃSTWO

Wszelkie zmiany w urządzeniu wprowadzone przez Przedstawiciela Scan, montażystę lub użytkownika, mogą skutkować nieprawidłowym działaniem urządzenia, co w efekcie może obniżyć bezpieczeństwo eksploatacji takiego kominka. Powyższe odnosi się także do montowania wyposażenia dodatkowego, które nie zostało zakupione bezpośrednio od Scan A/S. Ma to także zastosowanie w przypadku demontażu, bądź też usunięcia wszelkich części, które mają kluczowe znaczenie zarówno dla poprawnego i bezawaryjnego działania kominka, jak i zapewnienia bezpieczeństwa eksploatacji.

DANE TECHNICZNE I WYMIARY

Materiały	Płyta stalowa, Żeliwo Płyta z blachy cynkowanej Wermikulit
Wykończenie powierzchni	farba Senotherm
Maks długość polan	ok. 33 cm
Masa modelu Scan 68-1/2/7/8	ok. 98 kg
Masa modelu Scan 68-3/4/9/10	ok. 105 kg
Masa modelu Scan 68-5/6/11/12	ok. 107 kg
Masa modelu Scan 68-13/14	ok. 110 kg
Masa modelu Scan 68-13/14 LB	ok. 100 kg
Masa modelu Scan 68-15/16	ok. 190 kg
Masa modelu Scan 68-15/16 LB	ok. 170 kg
Króciec dymowy – średnica wewnętrzna	144 mm
Króciec dymowy – średnica zewnętrzna	148 mm
Homologacja	Palenie okresowe*

Przeprowadzony test urządzenia zgodny z normą EN 13240		
Emisja CO w 13% O_2	0,04	%
Emisja CO w 13% O_2	556	mg/m^3
Pył w 13% O_2	14	mg/m^3
No_x w 13% O_2	85	mg/m^3
Sprawność	80	%
Wskaźnik efektywności energetycznej	107	
Klasa efektywności energetycznej	A+	
Moc znamionowa	5,5	kW
Temperatura spalin według normy EN 13240	265	°C
Ilość dymu	5,3	g/sek
Podciśnienie według normy EN 13240	12	Pa
Zalecana wartość podciśnienia w króćcu	17	Pa
Wymagana ilość powietrza do spalania	16,2	m^3/h
Opał		Drewno
Zużycie opału	1,6	kg/h
Ilość opału	1,4	kg

* Palenie okresowe oznacza codzienną eksploatację kominka na drewno. Innymi słowy, ogień musi wypalić się do żaru przed ponownym dołożeniem opału do kominka.

Seria SCAN 68 została stworzona i powstała w zgodzie z homologacją tego typu urządzeń określonych w instrukcji montażu i obsługi dołączonej do niniejszego pieca.

Deklaracja Właściwości Użytkowych jest dostępna na stronie www.scan.dk.

RYSUNEK TECHNICZNY Z WYMIARAMI SCAN 68-1, 68-2, 68-7 + 68-8 (PIEC WISZĄCY)

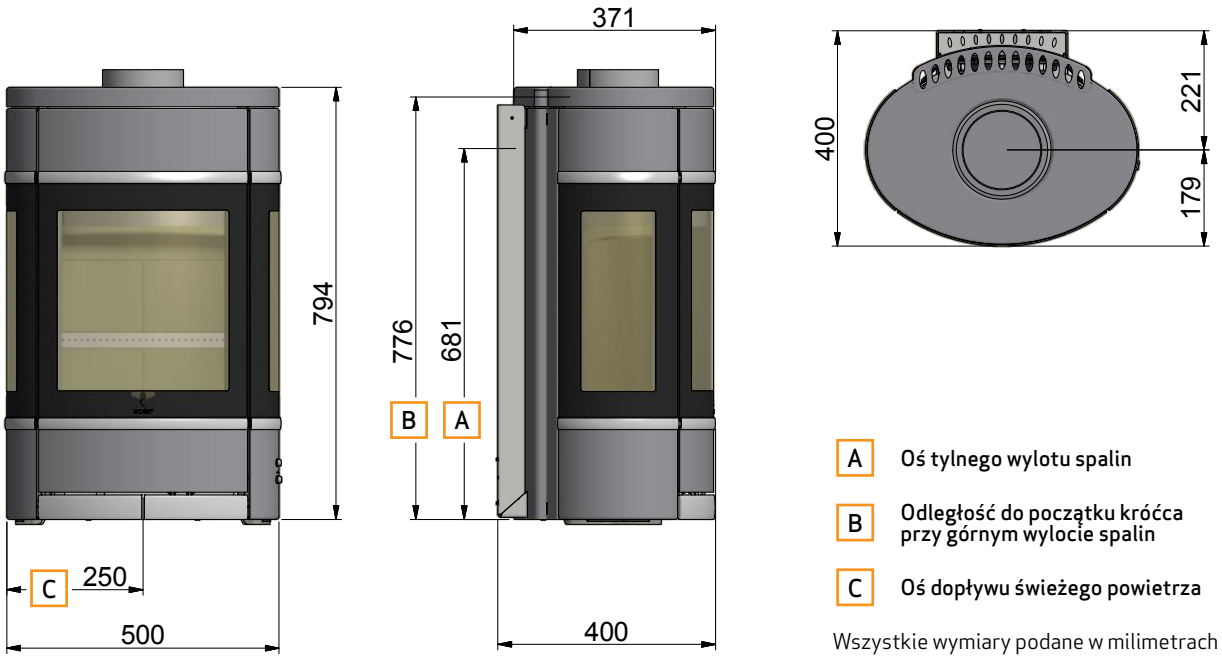

A Oś tylnego wylotu spalin

B Odległość do początku króćca przy górnym wylocie spalin

C Oś dopływu świeżego powietrza

Wszystkie wymiary podane w milimetrach

RYSUNEK TECHNICZNY Z WYMIARAMI SCAN 68-3, 68-4, 68-9 + 68-10 (PIEC NA NODZE)

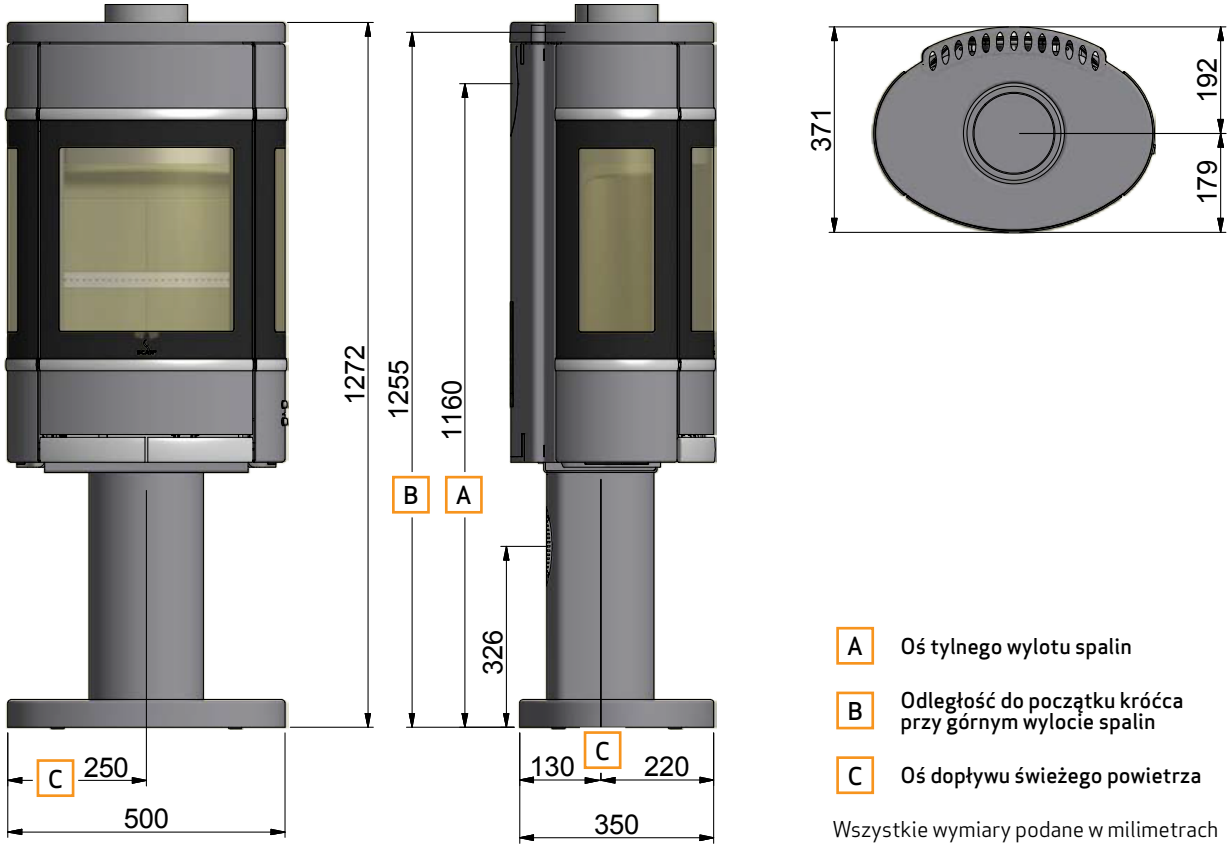

A Oś tylnego wylotu spalin

B Odległość do początku króćca przy górnym wylocie spalin

C Oś dopływu świeżego powietrza

Wszystkie wymiary podane w milimetrach

RYSUNEK TECHNICZNY Z WYMIARAMI SCAN 68-5, 68-6, 68-11 + 68-12 (PIEC NA P. PRZESTRZAŁOWEJ)

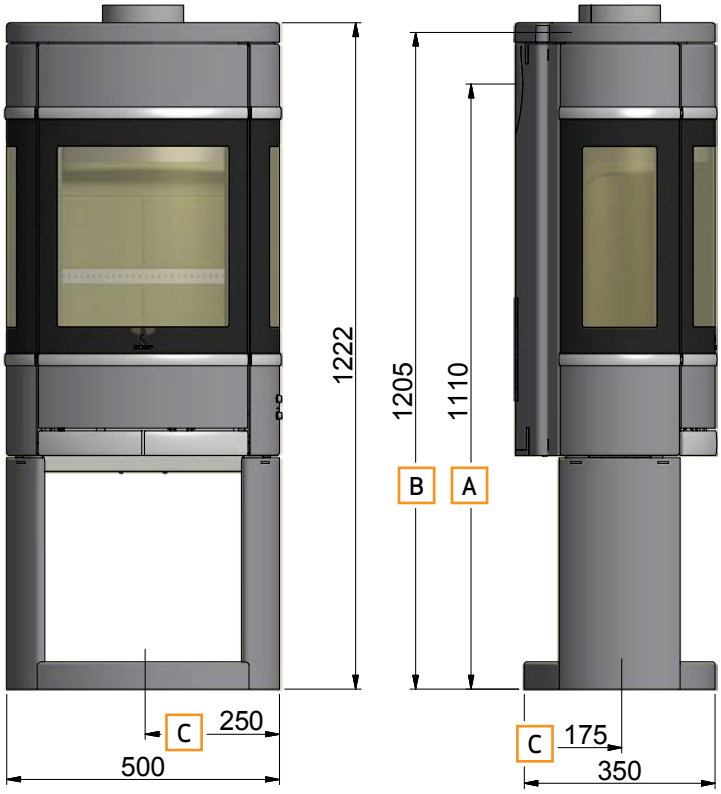

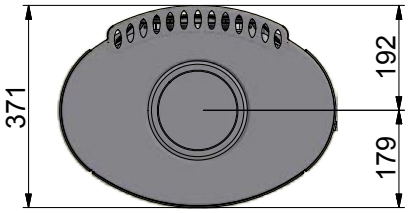

A Oś tylnego wylotu spalin

B Odległość do początku króćca przy górnym wylocie spalin

C Oś dopływu świeżego powietrza

Wszystkie wymiary podane w milimetrach

RYSUNEK TECHNICZNY Z WYMIARAMI SCAN 68-13 + 68-14 LB (NISKA PODSTAWA)

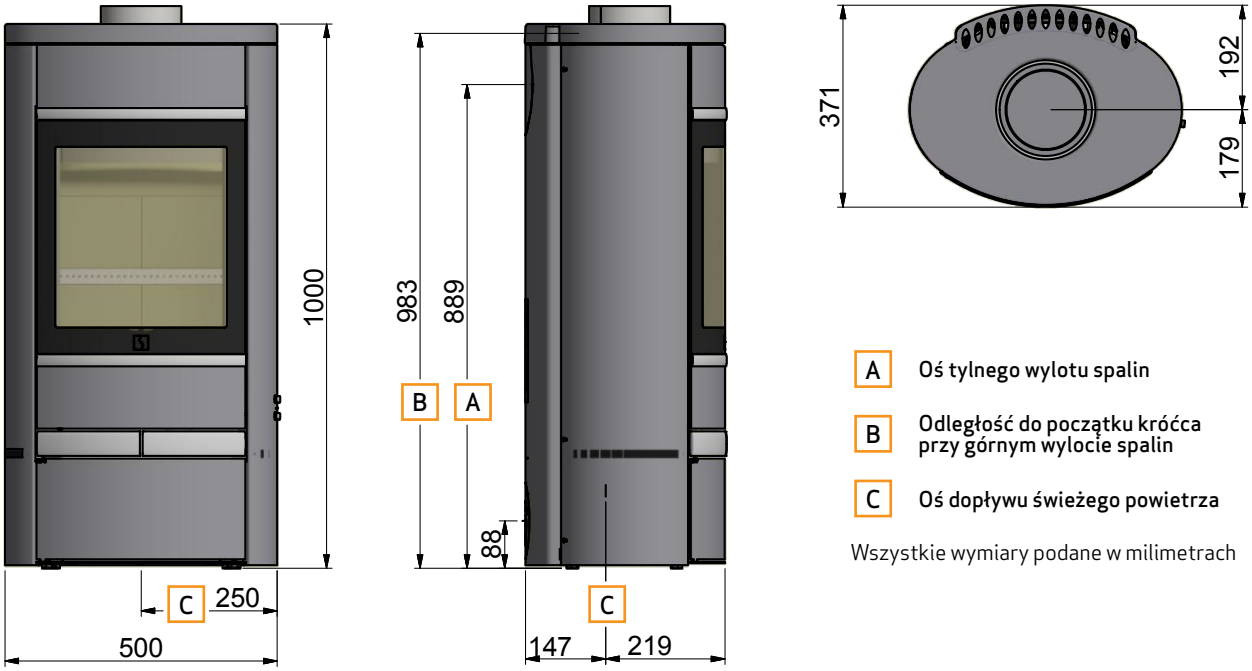

A Oś tylnego wylotu spalin

B Odległość do początku króćca przy górnym wylocie spalin

C Oś dopływu świeżego powietrza

Wszystkie wymiary podane w milimetrach

RYSUNEK TECHNICZNY Z WYMIARAMI SCAN 68-13 + 68-14 (PIEC KOMPLETNY, BOKI STALOWE)

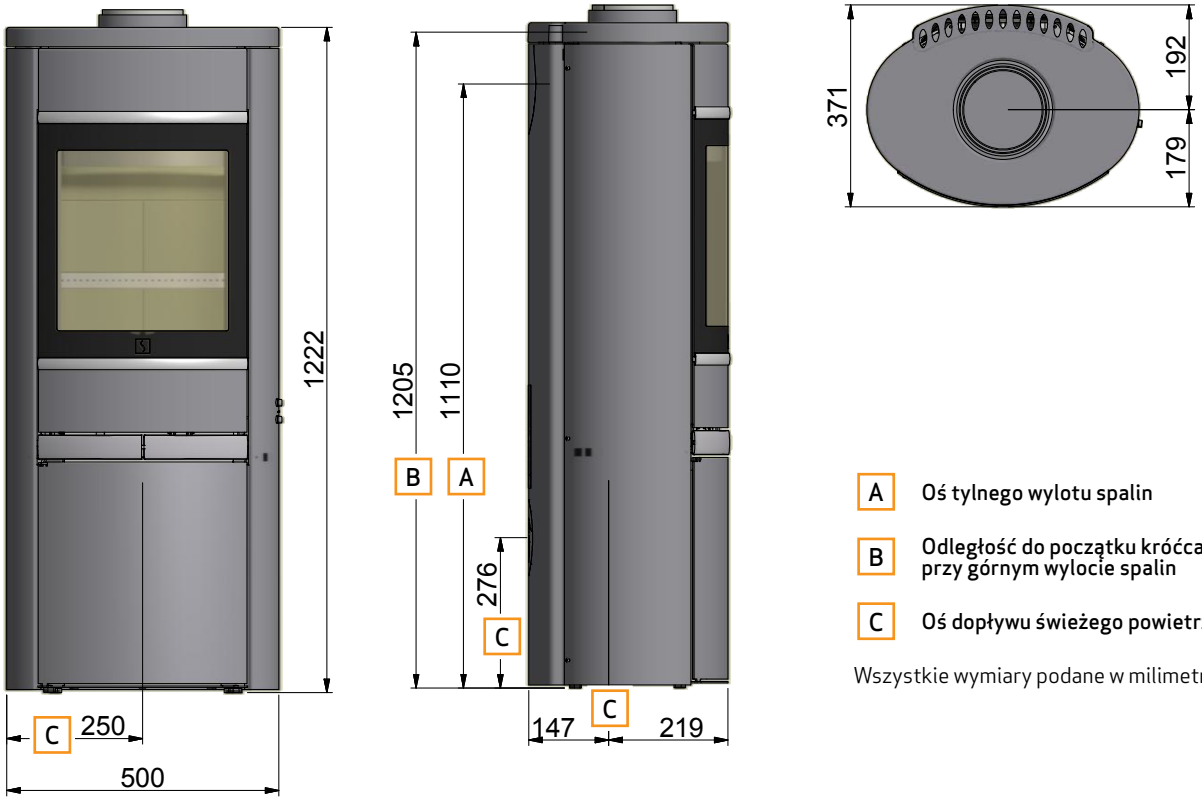

A Oś tylnego wylotu spalin

B Odległość do początku króćca przy górnym wylocie spalin

C Oś dopływu świeżego powietrza

Wszystkie wymiary podane w milimetrach

RYSUNEK TECHNICZNY Z WYMIARAMI 68-13 + 68-14 HT (HIGH TOP)

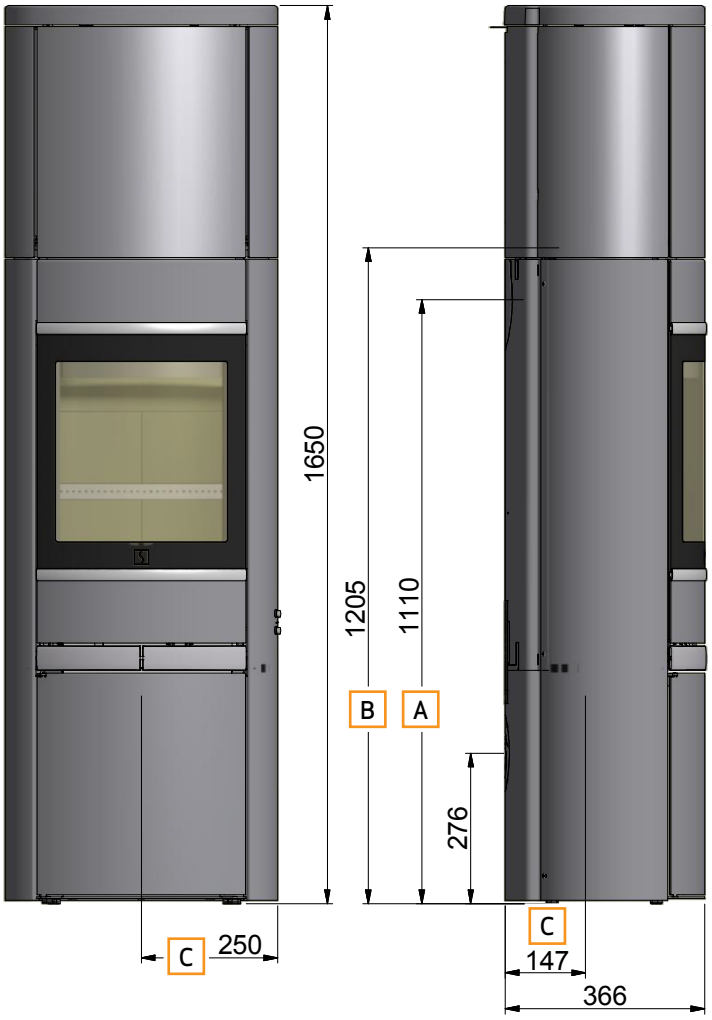

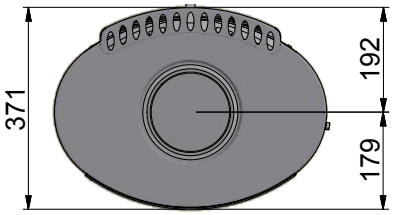

A Oś tylnego wylotu spalin

B Odległość do początku króćca przy górnym wylocie spalin

C Oś dopływu świeżego powietrza

Wszystkie wymiary podane w milimetrach

RYSUNEK TECHNICZNY Z WYMIARAMI SCAN SCAN 68-15 + 68-16 LB (NISKA PODSTAWA + STEATYT)

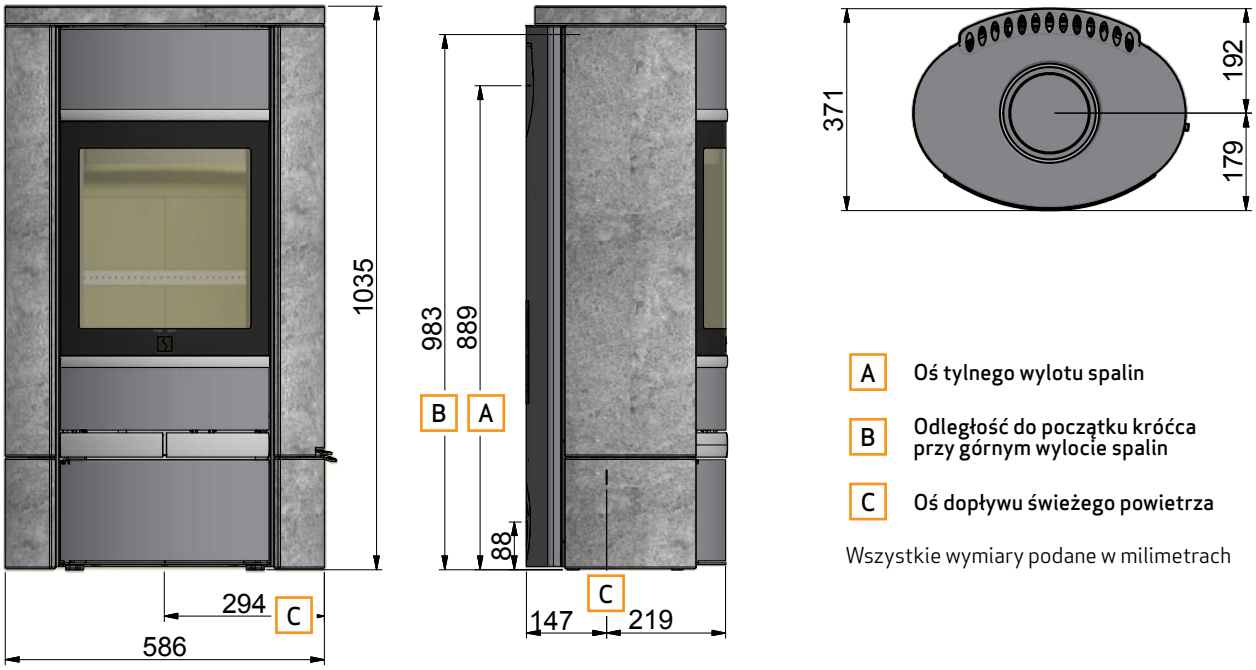

A Oś tylnego wylotu spalin

B Odległość do początku króćca przy górnym wylocie spalin

C Oś dopływu świeżego powietrza

Wszystkie wymiary podane w milimetrach

RYSUNEK TECHNICZNY Z WYMIARAMI SCAN 68-15 + 68-16 (PIEC KOMPLETNY, STEATYT)

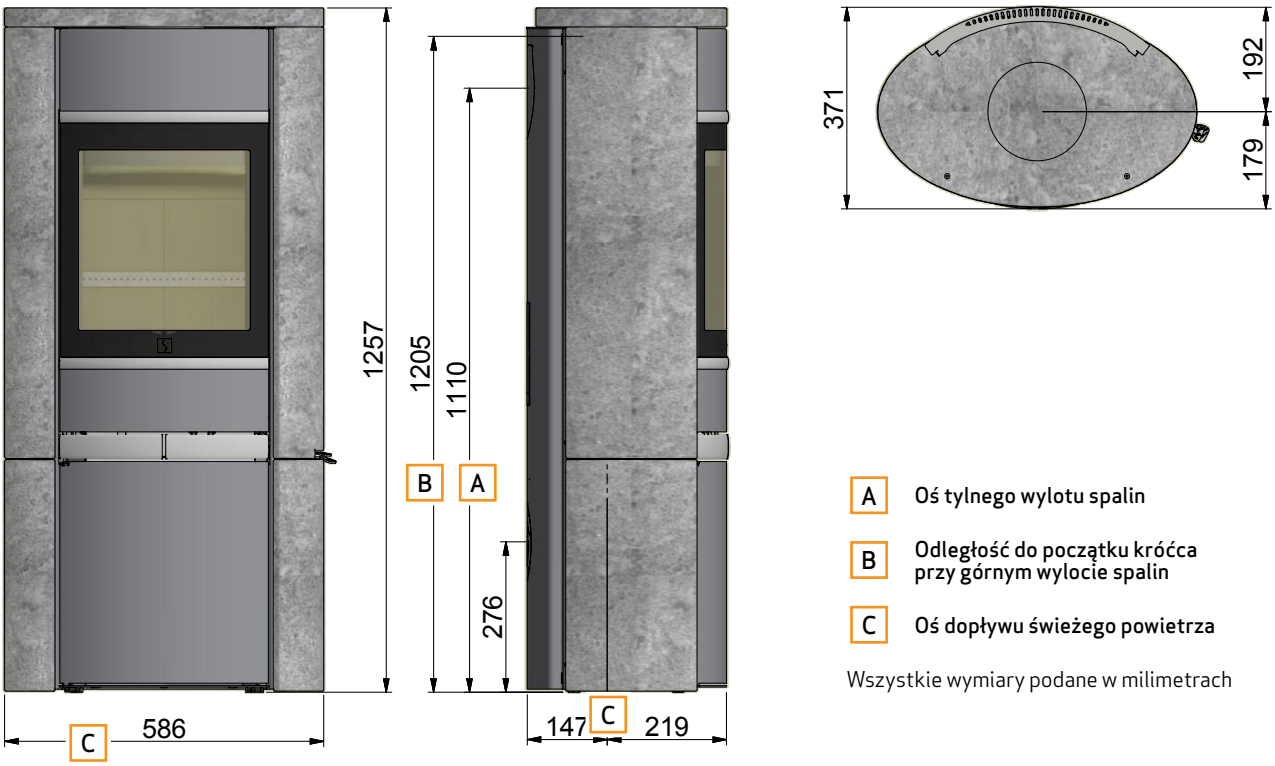

A Oś tylnego wylotu spalin

B Odległość do początku króćca przy górnym wylocie spalin

C Oś dopływu świeżego powietrza

Wszystkie wymiary podane w milimetrach

RYSUNEK TECHNICZNY Z WYMIARAMI SCAN 68-15 + 68-16 HT (HIGH TOP + STEATYT)

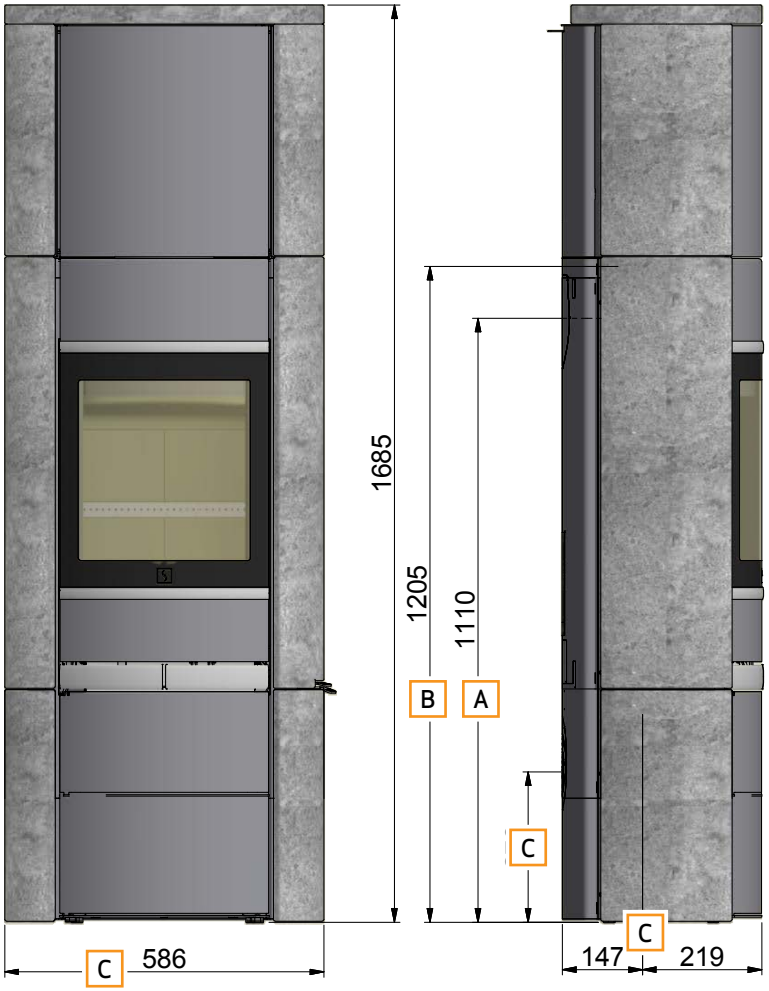

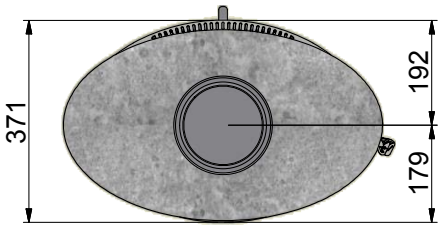

A	Oś tylnego wylotu spalin
B	Odległość do początku króćca przy górnym wylocie spalin
C	Oś dopływu świeżego powietrza

Wszystkie wymiary podane w milimetrach

TABLICZKI ZNAMIONOWE

Wszystkie urządzenia firmy SCAN opalane drewnem są zaopatrzone w tabliczkę znamionową, która określa zatwierdzone standardy i położenie urządzenia względem materiałów palnych.

Niniejsza tabliczka znajduje się z tyłu kominka.

Tabliczki znamionowe

Scan 68-1 and 68-2
Wall mounted room heater fired by solid fuel

Standard: **EN 13240** **DoP 90068600**

Minimum distance to combustible materials
Do not install on combustible materials
Side: 400 mm - Front: 1100 mm

CO emission at 13% O2:	0,04%	556 mg/Nm³
Dust at 13% O2:		14 mg/Nm³
Flue gas temperature:		265°C
Nominal heat output:		5,5 kW
Efficiency:		80%
Fuel type:		Wood
Operation type:		Intermittent

The appliance can be operated in a shared flue.

Country	Classification	Certificate/Standard	Approved by
EUR	Intermittent	EN 13240	Teknologisk Institut
Norway		NS 3058	Teknologisk Institut
Austria	15a B-VG	ELAB-2100-AUS	Teknologisk Institut
Schweiz	LRV 11	VKF	
Germany	Stufe 2	1. BImSchV	

Follow assembly- and instructions manual.
Use only recommended fuels.
Montage- und Bedienungsanleitung beachten.

1000 Scan A/S DK 5492 Vissenbjerg 04-2015

Scan 68-7 and 68-8
Wall mounted room heater fired by solid fuel

Standard: **EN 13240** **DoP 90068601**

Minimum distance to combustible materials
Do not install on combustible materials
Side: 500 mm - Front: 950 mm

CO emission at 13% O2:	0,04%	556 mg/Nm³
Dust at 13% O2:		14 mg/Nm³
Flue gas temperature:		265°C
Nominal heat output:		5,5 kW
Efficiency:		80%
Fuel type:		Wood
Operation type:		Intermittent

The appliance can be operated in a shared flue.

Country	Classification	Certificate/Standard	Approved by
EUR	Intermittent	EN 13240	Teknologisk Institut
Norway		NS 3058	Teknologisk Institut
Austria	15a B-VG	ELAB-2100-AUS	Teknologisk Institut
Schweiz	LRV 11	VKF	
Germany	Stufe 2	1. BImSchV	

Follow assembly- and instructions manual.
Use only recommended fuels.
Montage- und Bedienungsanleitung beachten.

1000 Scan A/S DK 5492 Vissenbjerg 04-2015

Scan 68-3-4-5-6-13-14-15-16
Freestanding room heater fired by solid fuel

Standard: **EN 13240** **DoP 90068602**

Minimum distance to combustible materials

Side: 400 mm - Back: 150 mm - Front: 1100 mm

CO emission at 13% O2:	0,04%	556 mg/Nm³
Dust at 13% O2:		14 mg/Nm³
Flue gas temperature:		265°C
Nominal heat output:		5,5 kW
Efficiency:		80%
Fuel type:		Wood
Operation type:		Intermittent

The appliance can be operated in a shared flue.

Country	Classification	Certificate/Standard	Approved by
EUR	Intermittent	EN 13240	Teknologisk Institut
Norway		NS 3058	Teknologisk Institut
Austria	15a B-VG	ELAB-2100-AUS	Teknologisk Institut
Schweiz	LRV 11	VKF	
Germany	Stufe 2	1. BImSchV	

Follow assembly- and instructions manual.
Use only recommended fuels.
Montage- und Bedienungsanleitung beachten.

1000 Scan A/S DK 5492 Vissenbjerg 04-2015

Scan 68-9-10-11-12
Freestanding room heater fired by solid fuel

Standard: **EN 13240** **DoP 90068603**

Minimum distance to combustible materials

Side: 500 mm - Back: 150 mm - Front: 950 mm

CO emission at 13% O2:	0,04%	556 mg/Nm³
Dust at 13% O2:		14 mg/Nm³
Flue gas temperature:		265°C
Nominal heat output:		5,5 kW
Efficiency:		80%
Fuel type:		Wood
Operation type:		Intermittent

The appliance can be operated in a shared flue.

Country	Classification	Certificate/Standard	Approved by
EUR	Intermittent	EN 13240	Teknologisk Institut
Norway		NS 3058	Teknologisk Institut
Austria	15a B-VG	ELAB-2100-AUS	Teknologisk Institut
Schweiz	LRV 11	VKF	
Germany	Stufe 2	1. BImSchV	

Follow assembly- and instructions manual.
Use only recommended fuels.
Montage- und Bedienungsanleitung beachten.

1000 Scan A/S DK 5492 Vissenbjerg 04-2015

NUMER SERYJNY URZĄDZENIA

Wszystkie urządzenia firmy Scan zostały zaopatrzone w numer seryjny urządzenia. Zalecamy przepisanie tego numeru na pierwszą stronę niniejszej instrukcji, gdyż numer ten będzie wymagany przy każdym kontakcie z Państwa Przedstawicielem firmy Scan A/S.

Numer seryjny urządzenia znajduje się na tylnej ścianie pieca.

Numer seryjny urządzenia

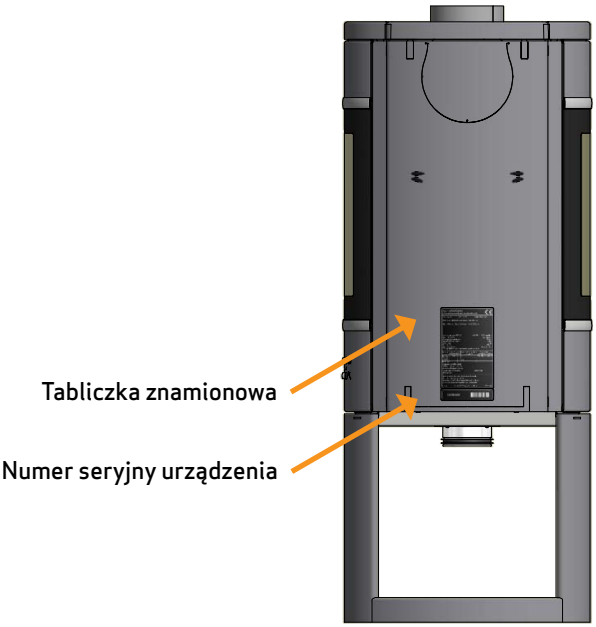

MONTAŻ

WYPOSAŻENIE DODATKOWE

- Mała, szklana lub stalowa płyta podłogowa
- Duża, szklana lub stalowa płyta podłogowa
- Drzwiczki do podstawy
- Króciec dymowy 150 mm
- Klucz poziomujące wysokości regulacji
- Element High Top (Scan 68-13/14)
- Element High Top (Scan 68-15/16)
- Masa akumulacyjna dla modelu Scan 68 High Top
- Zestaw kotwiący dla modelu Scan 68 w wersji z elementem High Top

LUŹNE CZĘŚCI

- Rękawica
- 150 mm króciec dymowy
- Uszczelnienie
- Pierścień ozdobny dla górnego wylotu spalin
- 4 śruby M5x10mm
- Śruba M5x10mm na rynek brytyjski

USUWANIE OPAKOWANIA

Przed rozpoczęciem instalacji kominka należy sprawdzić, czy nie jest uszkodzony.

Państwa kominek Scan jest dostarczany w następującym opakowaniu:

Drewniane opakowanie	Drewniane opakowanie może być ponownie użyte lub oddane do spalenia. Opakowanie może być poddane recyklingowi.
Opakowanie ze styropianu	Może być poddane recyklingowi bądź wyrzucone na śmieci.
Pianka	Może być poddane recyklingowi bądź wyrzucone na śmieci.
Worki foliowe	Mogą być poddane recyklingowi bądź wyrzucone na śmieci.
Stretch / folia z tworzywa	Może być poddane recyklingowi bądź wyrzucone na śmieci.

USUWANIE OPAKOWANIA

Przed rozpoczęciem montażu należy sprawdzić czy piec nie został uszkodzony podczas transportu. Piec Scan 68-13 i Scan 68-14 jest dostarczany na drewnianej palecie, do której jest przymocowany. Aby usunąć opakowanie należy postępować zgodnie z ilustracjami poniżej.

Prosimy o usunięcie zabezpieczenia 1

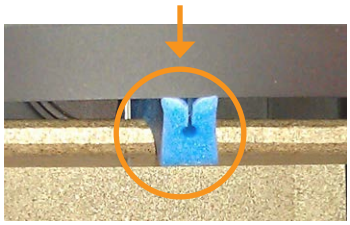

2

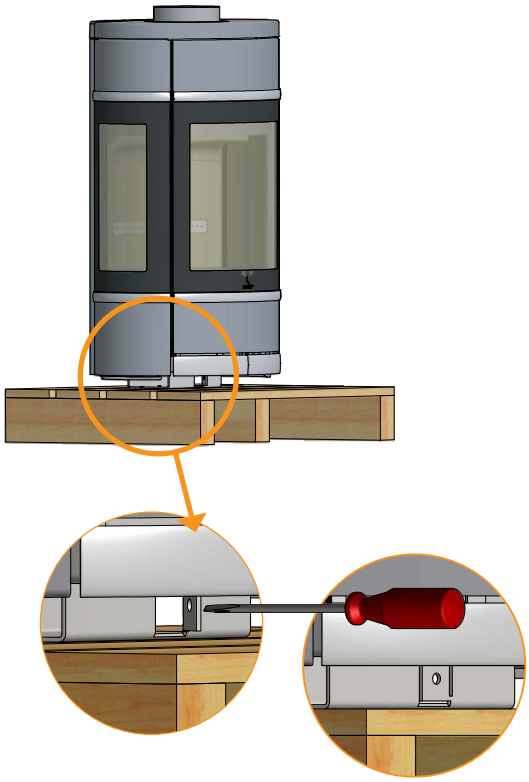

Pociągnąć do tyłu i unieść 3

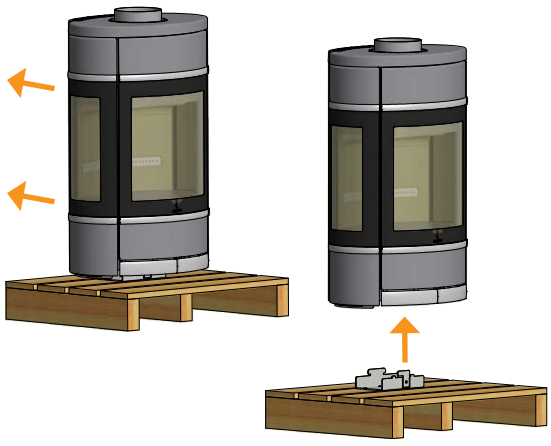

4

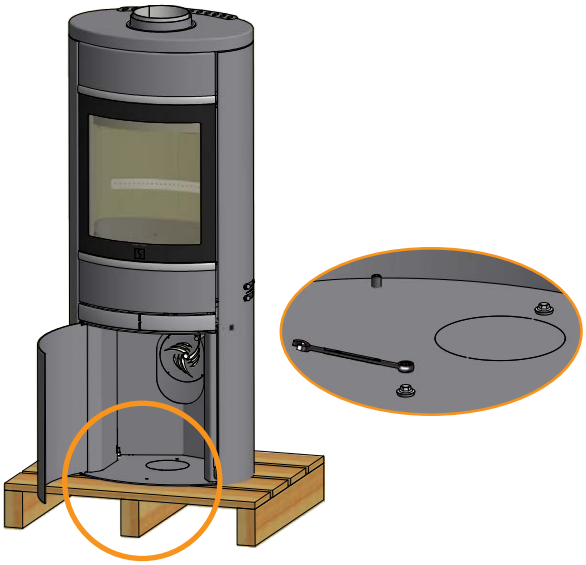

Zaślepki plastikowe do otworów w podstawie 5

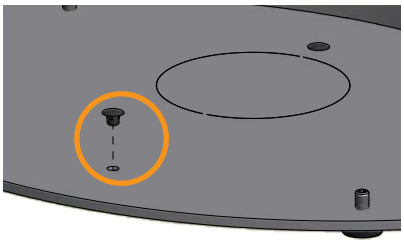

1

Piec dostarczany jest z zamontowanymi śrubami mocującymi podstawę, które należy wykręcić przed rozpoczęciem instalacji podstawy

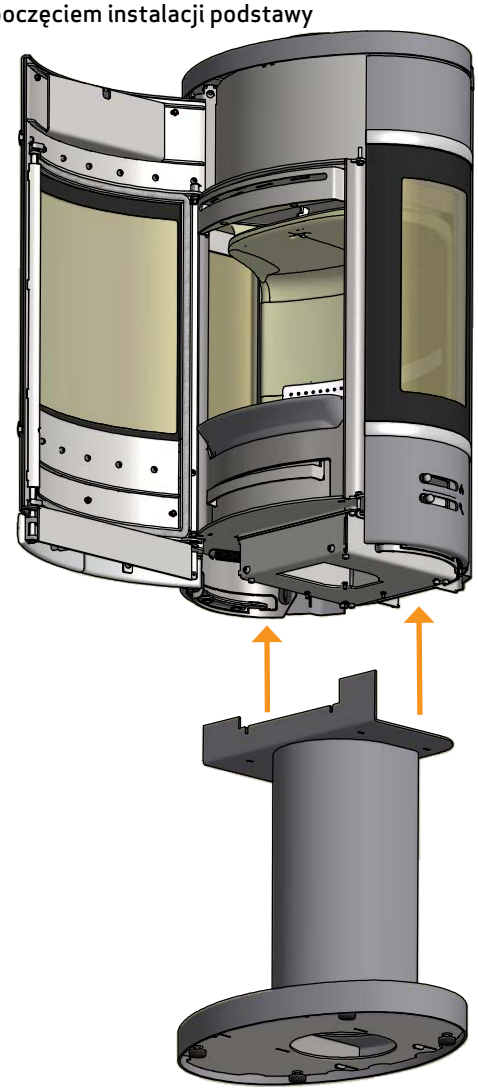

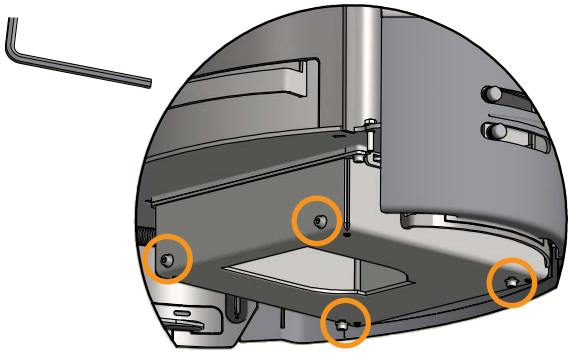

2

Po ustawieniu pieca na podstawie należy ponownie wkręcić 4 śruby mocujące

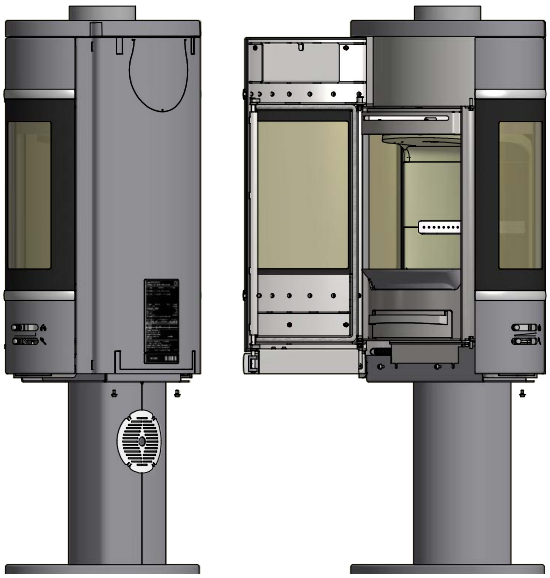

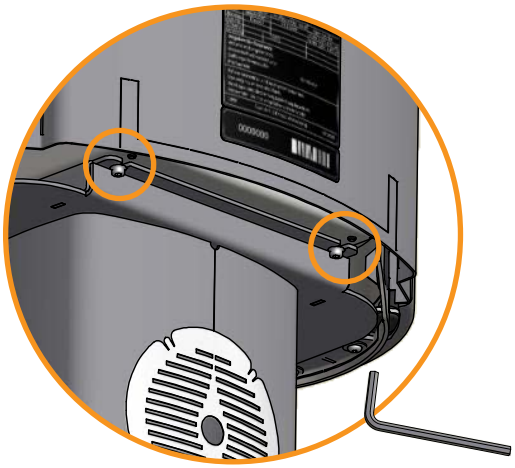

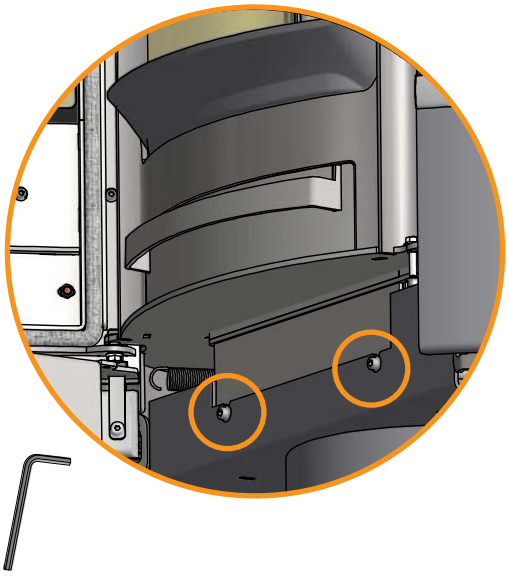

1

Piec dostarczany jest z zamontowanymi śrubami mocującymi podstawę, które należy wymontować przed rozpoczęciem instalacji podstawy

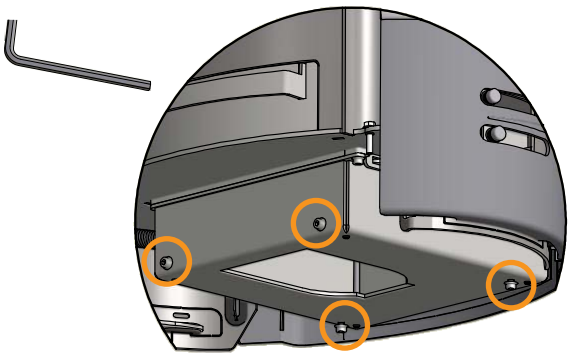

2

Po ustawieniu pieca na podstawie należy ponownie wkręcić 4 śruby mocujące

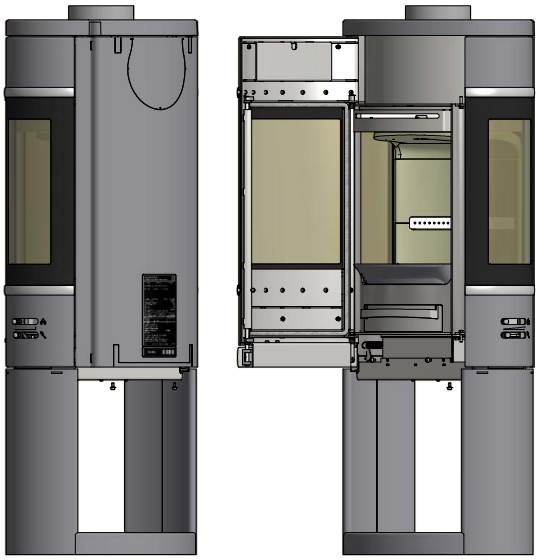

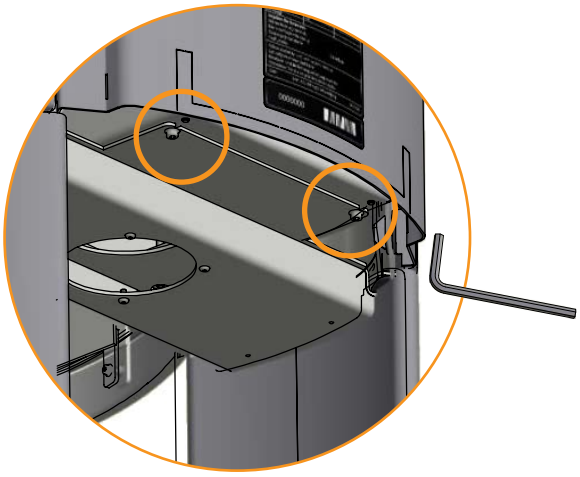

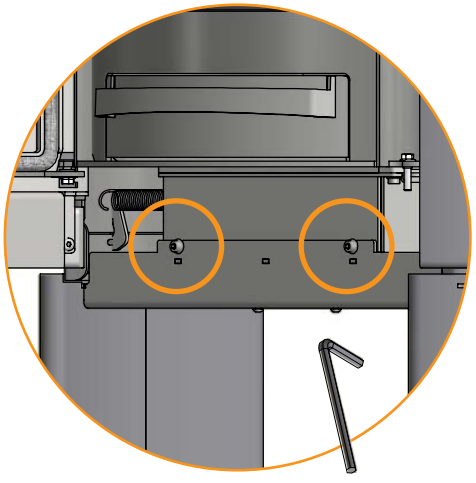

1

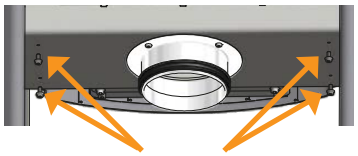

Przed montażem drzwi odkręć 4 śruby od spodu komory spalania

2

Zdemontuj drzwi zgodnie z rysunkiem

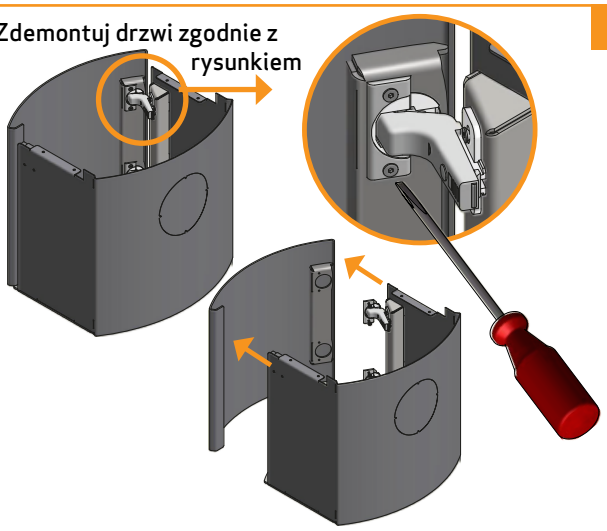

3

Ostrożnie wsuń stelaż wewnętrzny drzwi w podstawę przestrzałową od tyłu

4

Wkręć, wykręcone wcześniej, 4 śruby mocujące

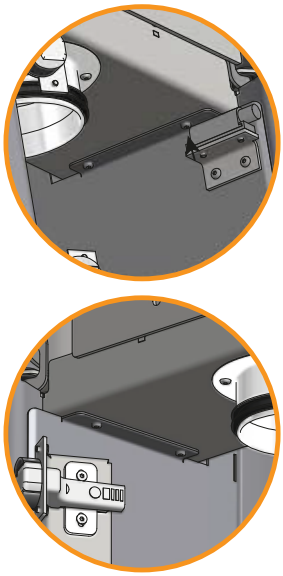

5

Zamontuj drzwi

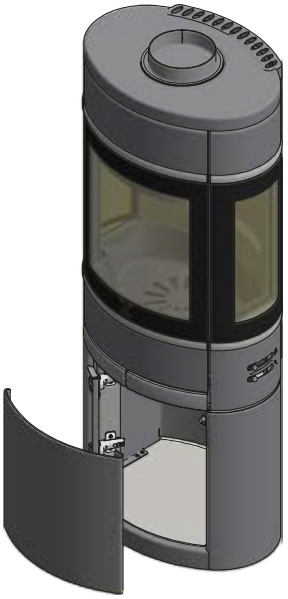

6

Wkręć 4 śruby w dolnej części stelaża i lekkodociągnij

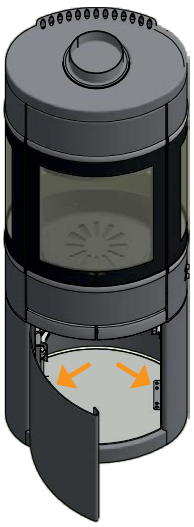

7

Wyreguluj położenie drzwi i zamka magnetycznego

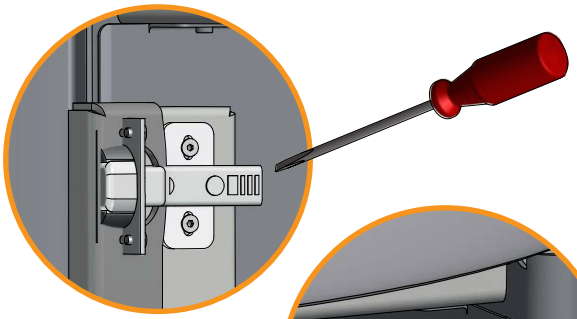

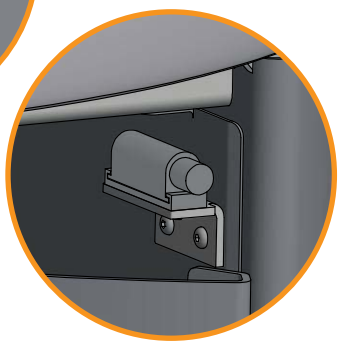

MONTAŻ MODEL WISZĄCY

Instalacja musi być zaplanowana i wykonana zgodnie z krajowymi i lokalnymi przepisami budowlanymi.

Piec należy zamontować wyłącznie na ścianie niepalnej. W ścianie nie może się znajdować materiał palny. W przypadku cienkich ścian, żaden materiał palny nie może znajdować się za ścianą. Przed instalacją należy sprawdzić nośność ściany, na której ma być zawieszony piec. Do powieszenia pieca zaleca się użycie dostarczonych uchwytów ściennych.

Jeśli cały komin będzie zainstalowany w osi króćca dymowego musi mieć on konstrukcję w pełni samonośną Nie może opierać się na piecu. Musi być zachowana odległość minimum 6 mm między pierwszym odcinkiem komina i krawędzią króćca dymowego.

Skonsultuj się ze specjalistą.

Scan A/S zrzeka się odpowiedzialności za instalację pieców opalanych drewnem.

Aby zamontować piec na ścianie, te elementy należy usunąć, również z tylnej osłony konwekcyjnej

Zastąpić tabliczkę znamionową znajdującą się na piecu, tą która została dołączona do produktu

Należy usunąć aby zamontować piec na ścianie

Usunąć tylną zaślepkę, aby uzyskać dostęp do dopływu świeżego powietrza na tylnej ścianie

Aby usunąć pokazane na rysunku elementy, należy użyć wiertarki z wiertłem o średnicy ø6mm lub nożyc do cięcia metalu

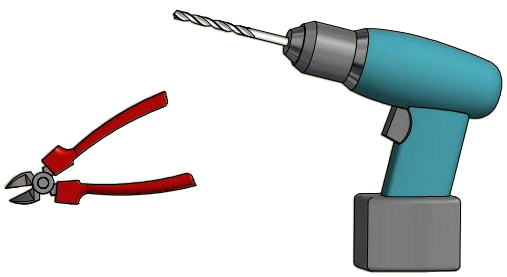

1

Usunąć płytę górną

2

Wykręcić dwie śruby – tak jak zostało to pokazane na rysunku

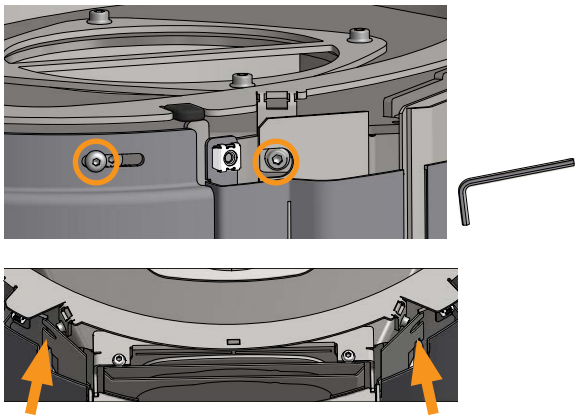

3

Po usunięciu dwóch śrub, można unieść płytę prowadzącą i pod spód wstawić zestaw do montażu naściennego

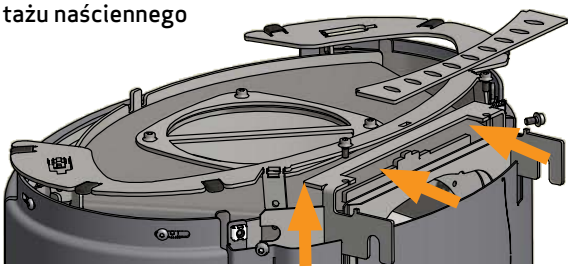

4

Zamocować zestaw dwiema śrubami.

Ponownie zamontować płytę prowadzącą dwiema śrubami

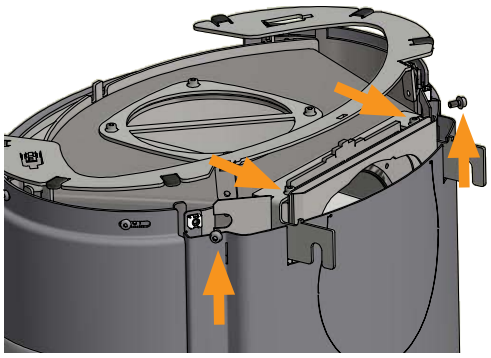

5

Zamontować płytę górną i ruszt dekoracyjny

6

Aby zamontować wieszak do Scan 68 potrzebnych jest 6 wkrętów 8x70/5. Używaj wyłącznie wkrętów wzmacnianych o odpowiednich parametrach

7

Narysować pionową linię na ścianie (do tego celu można zastosować poziomicę).

Należy użyć tej linii jako odniesienia w procesie montowania wieszaka na ścianie.

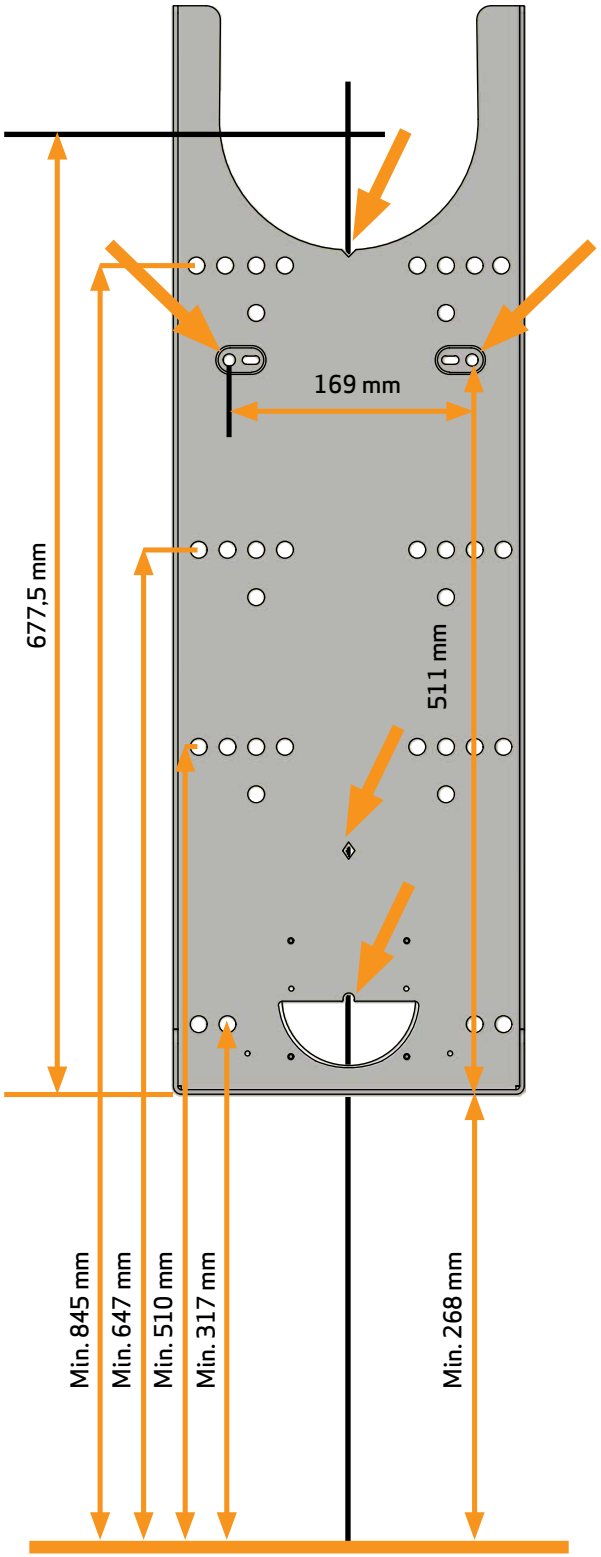

8

Odmierzyć równe odległości po obu stronach narysowanej linii i wywiercić otwory

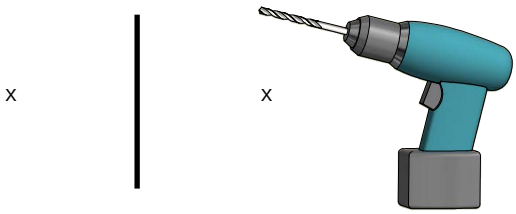

9

Następnie zamontować dwa bloki prowadzące

10

Montowane bloki prowadzące działają jak uchwyt, który podczas instalacji systemu naściennego umożliwia wypoziomowanie tego elementu.

Użyć linii lub poziomicy alkoholowej.

Wywiercić niezbędne otwory i wkręcić śruby

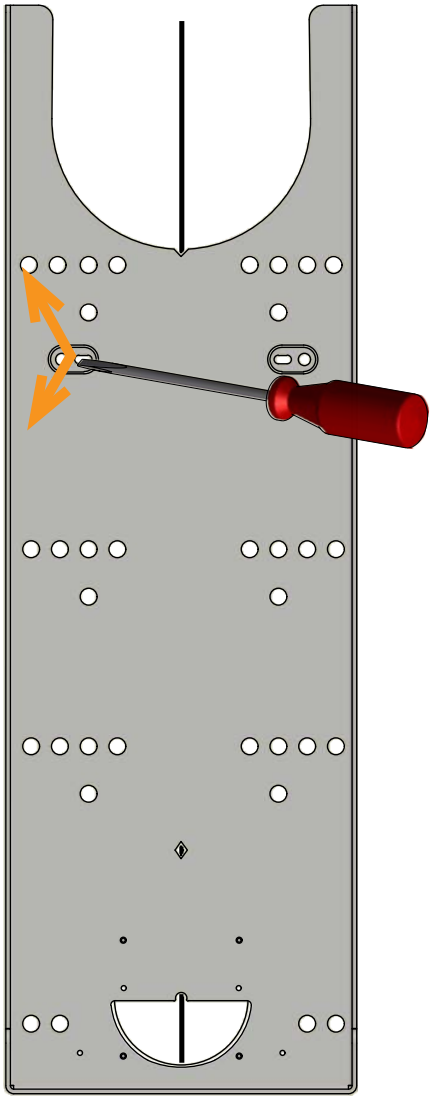

(ciąg dalszy na następnej stronie)

11

Zamontować śrubę i dysk

W przypadku, gdy piec ma mieć podłączenie dopływu świeżego powietrza, na tym etapie montażu należy ten element zainstalować. Patrz strona 34

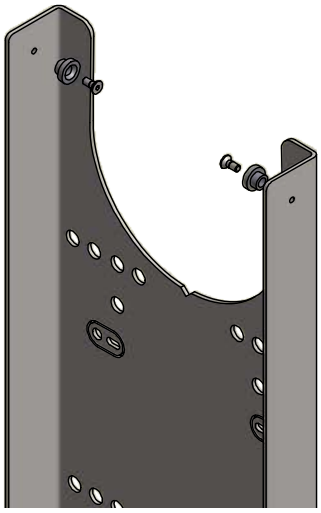

12

Ważne! Zanim uniesiemy piec do góry, by zamocować go na ścianie, należy wykręcić dwie śruby znajdujące się pod piecem

W tym momencie piec jest już gotowy do zamontowania na zaczepach naściennego mocowania

13

Gdy piec będzie już ustawiony prawidłowo, należy go przytwierdzić do ściany montując dwie śruby w jego podstawie. Natomiast na górze pieca umieścić kratkę dekoracyjną, która została dołączona do produktu i znajduje się w torbie z luźnymi częściami

14

W przypadku, gdy wylot spalin ma znajdować się z tyłu urządzenia – patrz strona 27

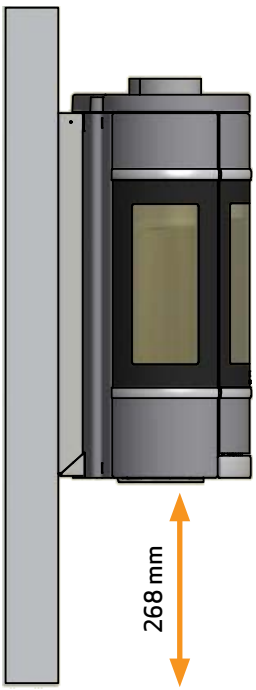

DEMONTAŻ SPRĘŻYNY MECHANIZMU AUTOMATYCZNEGO ZAMYKANIA DRZWI PIECA

Piec jest zaopatrzony w sprężynę, która automatycznie domyka drzwiczki pieca. Sprężyna może zostać wymontowana przy pomocy szczypiec

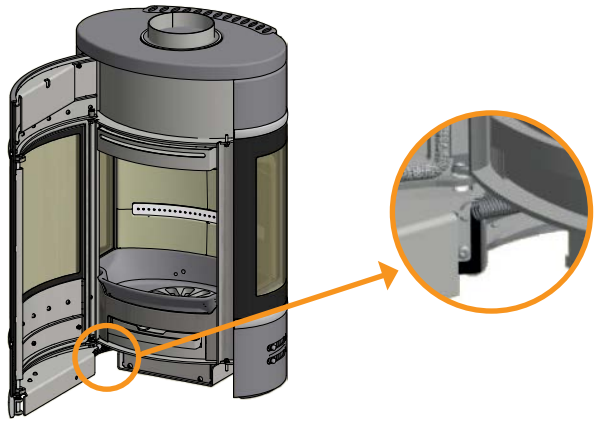

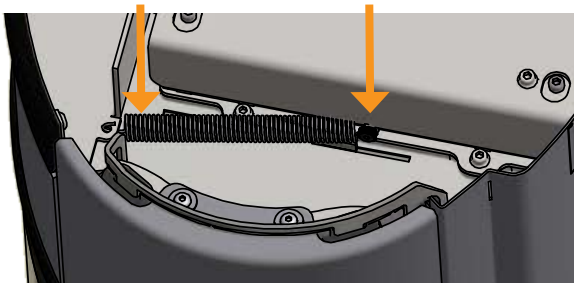

Widok od spodu.

INSTALACJA ZEWNĘTRZNEGO DOPŁYWU POWIETRZA W WERSJI DO MONTAŻU NAŚCIENNEGO

Jeśli nie planujemy podłączenia dopływu świeżego powietrza, wówczas nie ma potrzeby używania uszczelki izolacyjnej jak i króćca dymowego.

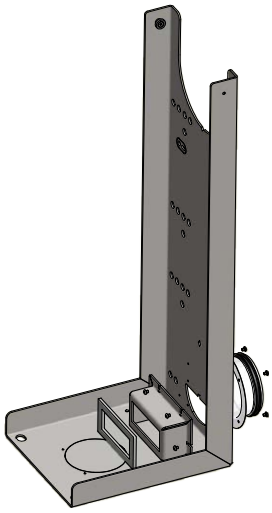

Jeśli zdecydujecie się Państwo na podłączenie dopływu świeżego powietrza prowadzonego przez spód pieca, należy zamontować króciec dopływu powietrza

Ważne. W otworze należy zamontować uszczelkę.

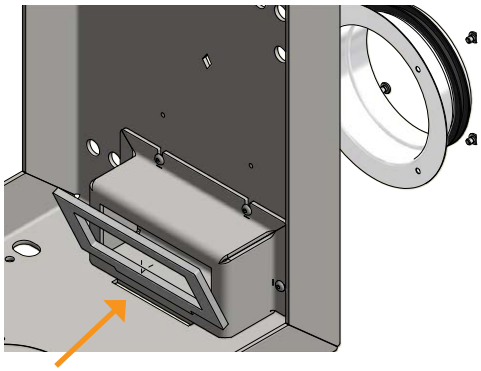

Jeśli nie planujemy podłączenia dopływu świeżego powietrza musimy zapewnić jego przepływ. W tym celu należy usunąć okrągłą zaślepkę. Aby ja wybić, musimy użyć nożyc i młotka

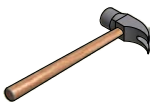

UKŁADANIE PŁYT Z KAMIENIA NATURALNEGO

Modele pieca Scan 68-15 i Scan 68-16 są wyposażone w płyty z kamienia naturalnego do zamontowania na bokach pieca.

Płyty wykonane są z materiału naturalnego, a co za tym idzie ich wygląd może się różnić między sobą pod względem koloru i faktury.

Ważne. Poniższa ilustracja przedstawia model Scan 68 w wersji z elementem High Top, który jest dostępny jako wyposażenie dodatkowe.

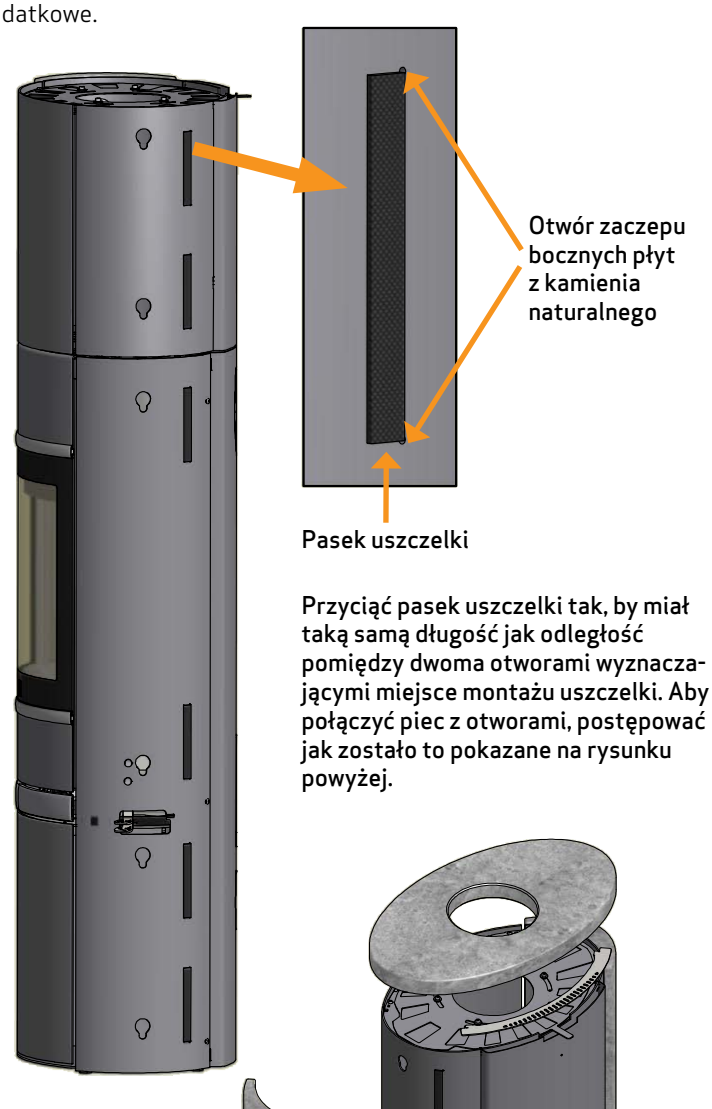

Przyciąć pasek uszczelki tak, by miał taką samą długość jak odległość pomiędzy dwoma otworami wyznaczającymi miejsce montażu uszczelki. Aby połączyć piec z otworami, postępować jak zostało to pokazane na rysunku powyżej.

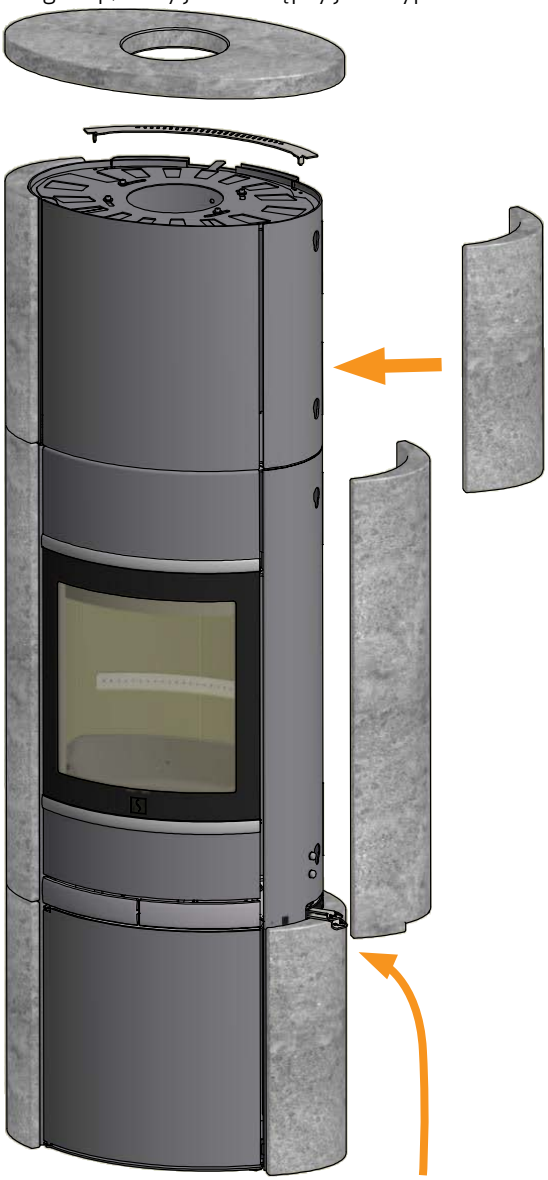

Przymocować kamienne płyty do pieca, a następnie umieścić ruszt dekoracyjny i luźno ułożyć górną płytę na górnej powierzchni pieca.

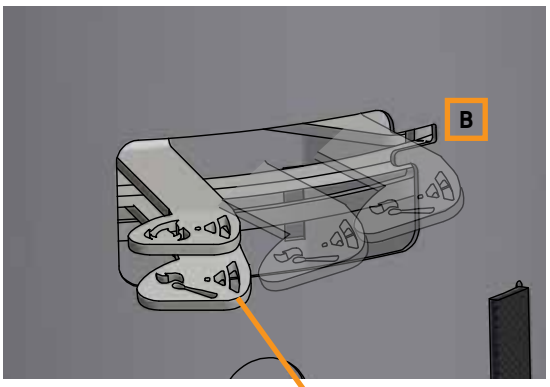

UWAGA. Istotnym jest, aby ustawienie dolnej rączki przepustnicy w żaden sposób nie blokowało montażu płyt z kamienia. Z tego względu należy ustawić ją w pozycji B. W ten sposób uzyskamy wystarczającą przestrzeń, aby dopasować płyty z kamienia i umieścić je na podstawie.

MONTAŻ ELEMENTU HIGH TOP W WERSJI SCAN 68-13/14 HT (WYPOSAŻENIE DODATKOWE)

Jeśli zdecydujecie się Państwo wykonać podłączenie pieca przy pomocy kolanka lub z tylnym ujściem spalin, piec należy przymocować do ściany za pomocą zestawu do kotwiącego. Zestaw ten można nabyć u lokalnego Przedstawiciela firmy Scan. By uzyskać informacje dotyczące instalacji – patrz strona 30.

UWAGA! NALEŻY UPEWNIĆ SIĘ, ŻE PODSTAWA PIECA JEST RÓWNO USTAWIONA I STABILNA.

1

Płytę przednią elementu High Top należy usunąć w następujący sposób:

Wykręcić wkręty z łbem o sześciokątnym gniazdku. Wyjąć płytę przednią elementu High Top

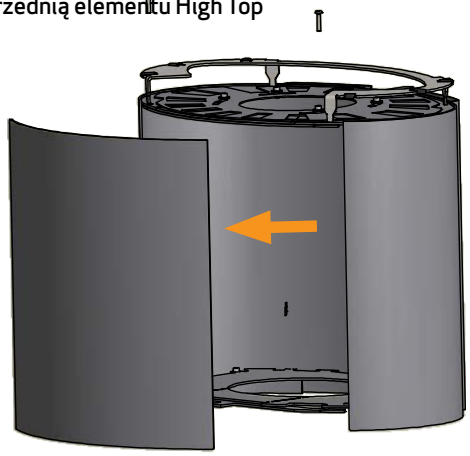

2

Usunąć płytę górną.

Usunąć 6 gumowych oczek ochronnych

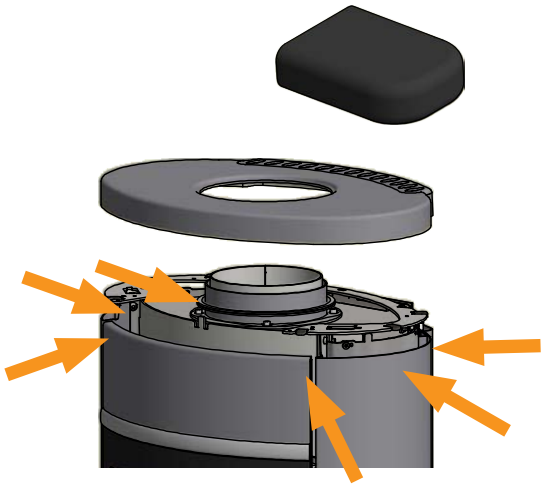

MONTAŻ ELEMENTU HIGH TOP W WERSJI SCAN 68-15/16 STEATYT (WYPOSAŻENIE DODATKOWE)

W zestawie z elementem High Top znajdują się także: taśma uszczelniająca, 4 śruby M5x10 z kołnierzem i 4 tulejkami dystansowymi.

1

Przed zamocowaniem elementu High Top, należy umieścić 4 tulejki dystansowe tak jak zostało to pokazane na rysunku poniżej

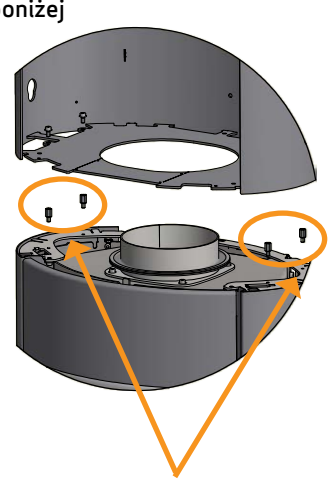

Tulejka dystansowa

2

Użyć 4 śrub dołączonych do zestawu z elementem High Top

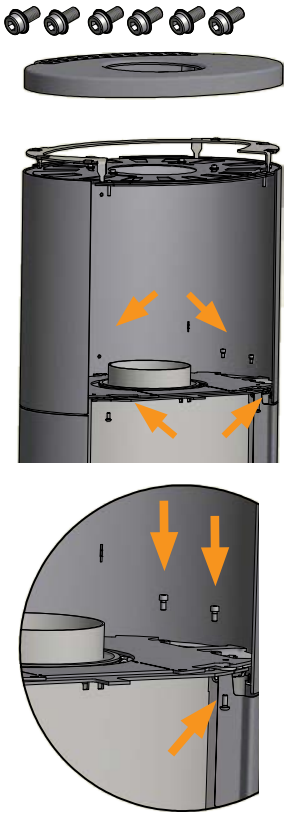

3

Ponownie zamontować płytę przednią

Dopasować ustawienie dwóch spodnich śrub, tak by podczas montażu element High Top mógł być wepchnięty pomiędzy te dwie śruby.

Dokręcić dwie spodnie śruby, gdy płyta przednia znajduje się już na swoim miejscu

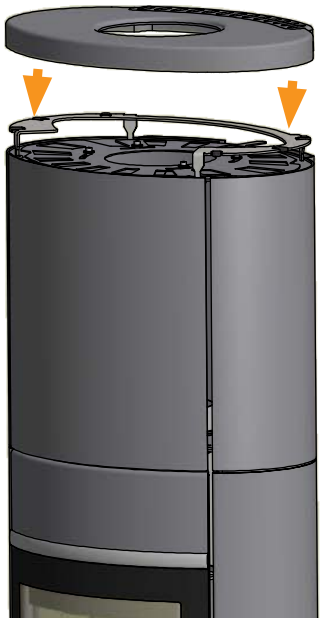

ZESTAW KOTWIĄCY DLA PIECA SCAN 68 Z ELEMENTEM HIGH TOP (WYPOSAŻENIE DODATKOWE)

Jeśli zdecydujecie Państwo wykonać podłączenie pieca przy pomocy kolanka lub z tylnym ujściem spalin, piec należy przymocować do ściany za pomocą zestawu kotwiącego. Zestaw ten można nabyć u lokalnego Przedstawiciela firmy Scan.

ZESTAW KOTWIĄCY NALEŻY ZAMOCOWAĆ PRZED WYKONANIEM PODŁĄCZENIA PIECA Z KOMINEM.

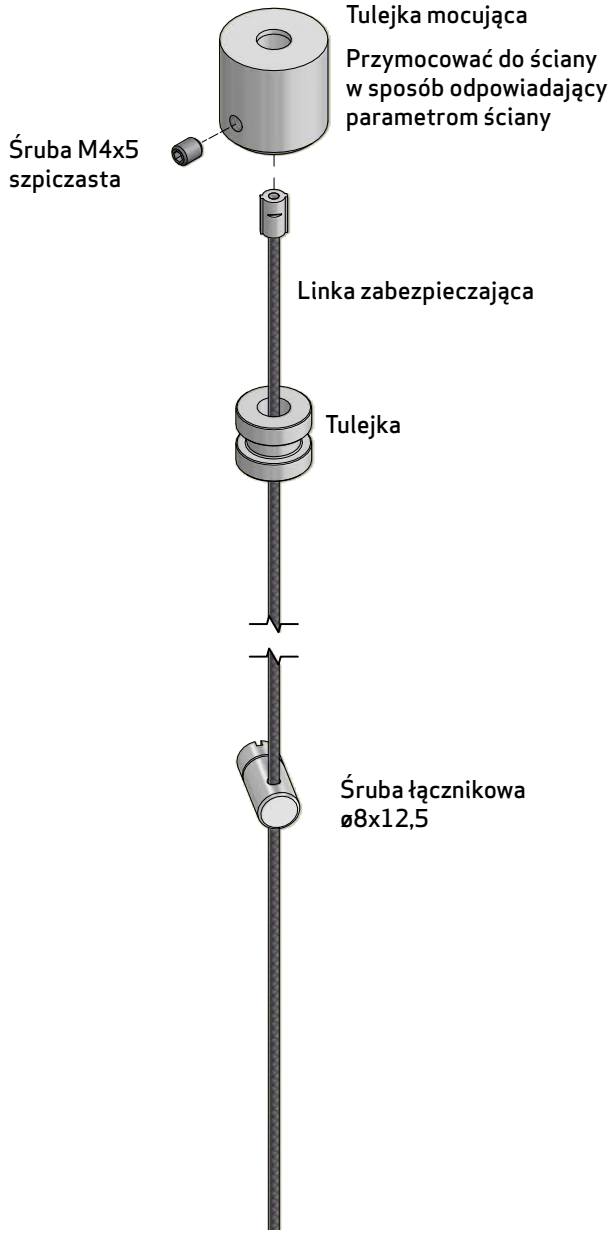

1

Tulejka mocująca jest przymocowana do ściany.

Przymocować linkę zabezpieczającą i tulejkę mocującą za pomocą śruby szpiczastej

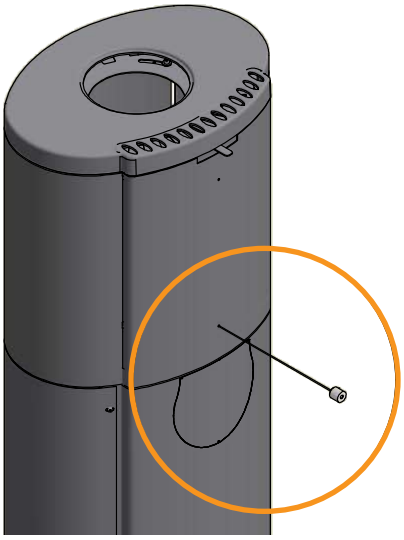

2

Przymocować linkę zabezpieczającą do elementu High Top używając do tego celu śruby łącznikowej

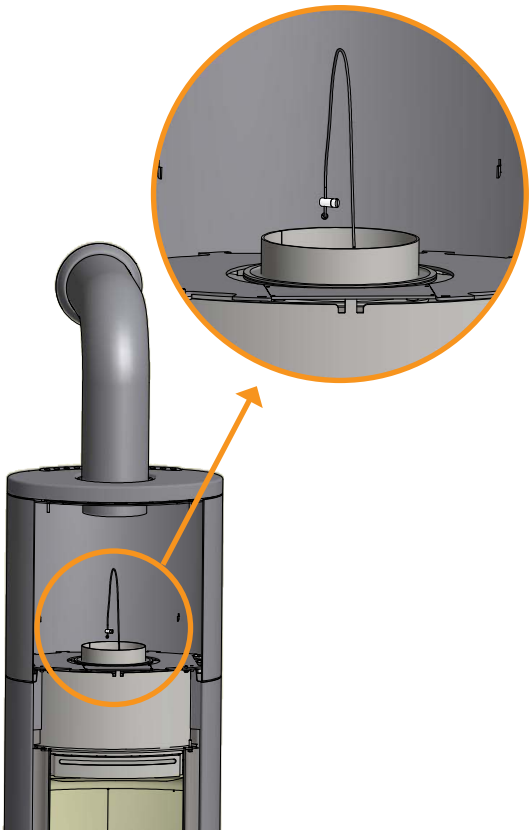

3

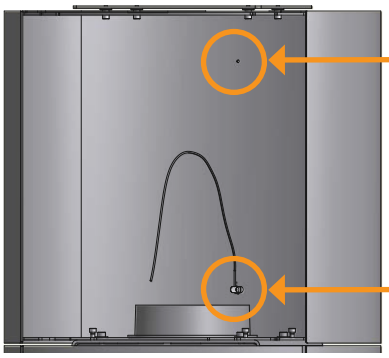

Otwór montażowy do zamocowania linki zabezpieczającej w elemencie High Top wersji z tylnym wylotem spalin (1)

Otwór montażowy do zamocowania dlinki zabezpieczającej w elemencie High Top wersji z kolankiem. (2)

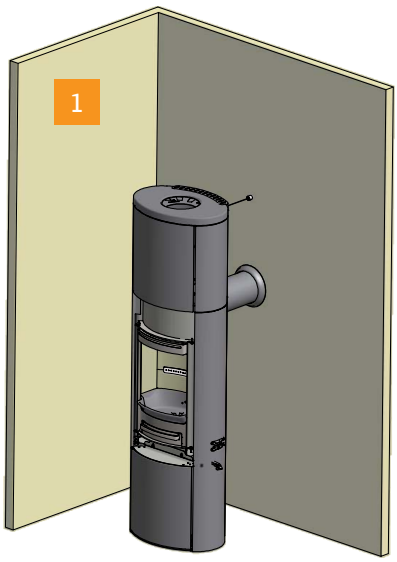

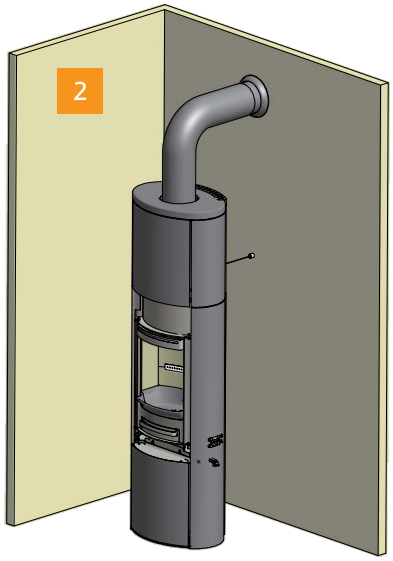

SYSTEM AKUMULACJI CIEPŁA (WYPOSAŻENIE DODATKOWE)

Masa akumulacyjna dla modelu pieca Scan 68 została wykonana ze specjalnego materiału, który posiada dużą wydajność grzewczą. Pierścienie masy akumulacyjnej rozgrzewają się podczas cyklu palenia i oddają zakumulowane ciepło po zakończeniu palenia. Oznacza to, że piec pozostaje ciepły jeszcze przez długi czas po zakończeniu palenia.

Zawór kontrolujący ilość powietrza konwekcyjnego znajduje się z tyłu elementu High Top. By uzyskać informacje na temat ustawień zaworu – patrz strona 33. Rozpalanie w kominku przy otwartym zaworze przyspieszy proces grzewczy. Rozpalanie w kominku przy zamkniętym zaworze wydłuży czas ogrzewania.

1

Pierścienie masy akumulacyjnej zostały umieszczone w elemencie High Top i otaczają rurę dymową

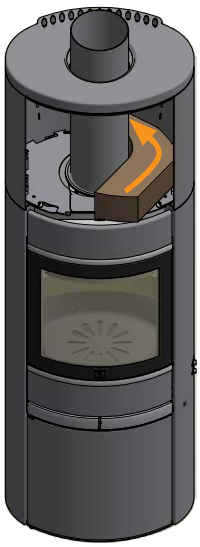

2

Drugi pierścień masy akumulacyjnej znajduje się przy pierwszym pierścieniu w taki sposób, że nawzajem się łączą

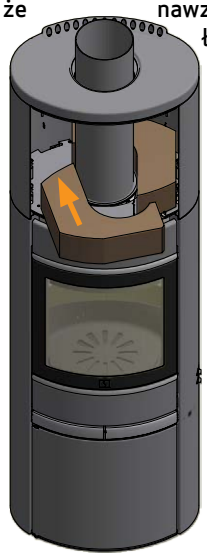

3

Reszta pierścieni umieszczona jest dokładnie w taki sam sposób

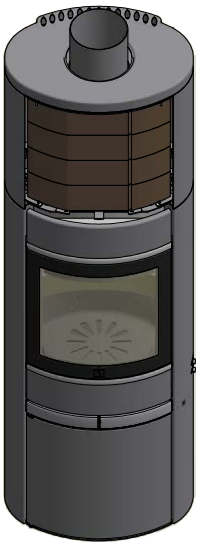

USTAWIENIE WYSOKOŚCI PIECA

Piec Scan 68 został zaopatrzony w 4 śruby poziomujące znajdujące się pod spodem urządzenia. By wyregulować ustawienie pieca – tak, by był wypoziomowany i stał prosto; należy użyć śrub poziomujących znajdujących się w zestawie.

By dostosować ustawienie śrub poziomujące należy przechylić kominek i wyregulować śruby za pomocą klucza poziomujące (Wyposażenie). Patrz ilustracja poniżej.

Jeśli jest stosowana płyta podłogowa z przodu pieca, należy podnieść piec przy użyciu śrub nastawnych tak by umożliwić wsunięcie płyty przed przednią część urządzenia.

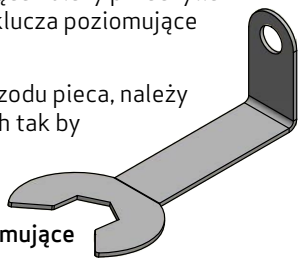

Klucz poziomujące

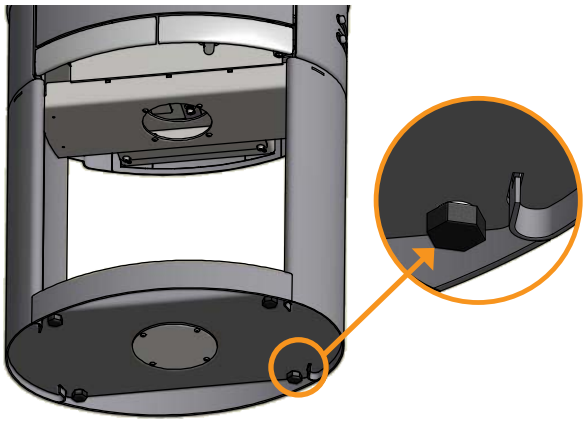

KRÓCIEC DYMOWY

KRÓCIEC DYMOWY / GÓRNY WYLOT SPALIN

Państwa piec został fabrycznie przystosowany do podłączenia górnego wylotu spalin

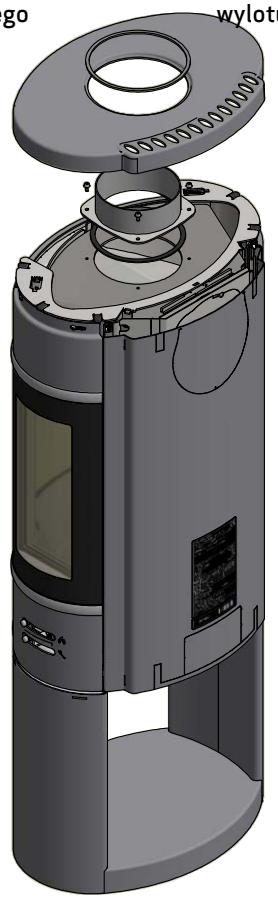

KRÓCIEC DYMOWY / TYLNY WYLOT SPALIN

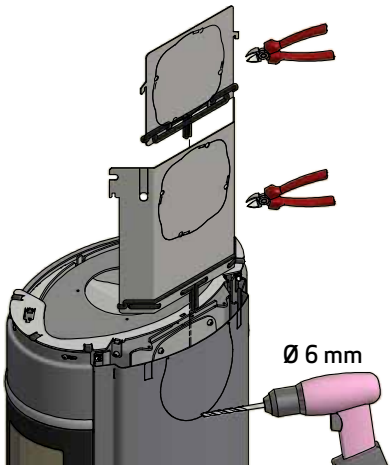

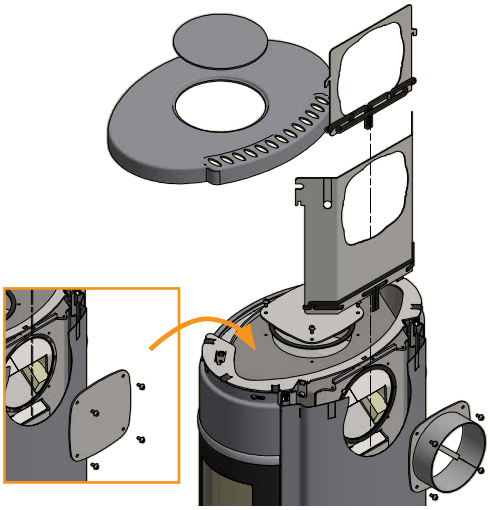

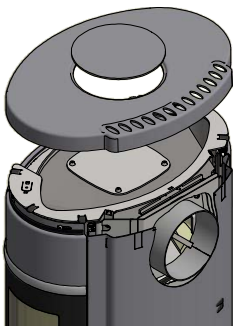

PODŁĄCZENIE DO KOMINA JUŻ ISTNIEJĄCEGO LUB KOMINA PREFABRYKOWANEGO

Jeśli planowane jest podłączenie pieca do istniejącego już komina, należy skontaktować się z autoryzowanym przedstawi -cielem firmy Scan bądź lokalnym kominiarzem, by dowiedzieć się jak wykonać podłączenie. Ci specjaliści powinni też poinformować Państwa, gdy kanał dymowy wymaga odnowienia lub renowacji.

W przypadku podłączania pieca do prefabrykowanego komina, należy zastosować się do instrukcji i wskazówek producenta odnośnie przyłączenia do danego typu komina.

PODŁĄCZENIE PIECA DO STALOWEGO KOMINA

Państwa sprzedawca firmy Scan bądź lokalny kominiarz powinien doradzić na temat wyboru marki i typu komina stalowego. To zapewni prawidłowe dobranie komina do typu i rodzaju zakupionego przez Państwa pieca.

WYMAGANE PARAMETRY KOMINA

Komin musi mieć średnicę min. 148 mm, oznaczenie T400 oraz G dla testu sadzy. Musi mieć długość min. 4 m.

Jeżeli wkład kominkowy jest podłączany kolankiem, należy użyć wygiętego, gładkiego kolanka magdeburskiego, aby poprawić parametry ciągu.

Używając stalowego komina, zalecamy wyposażenie go w drzwiczki rewizyjne.

Jeżeli wkład kominkowy jest podłączany za pomocą kolanka segmentowego, wyczystka powinna znajdować się na odcinku pionowym, tak by można było przez nią czyścić również odcinek poziomy.

Konieczne jest przestrzeganie krajowych i lokalnych przepisów dotyczących kanałów dymowych w materiałach palnych.

- Wybór niewłaściwej długości lub średnicy stalowego komina może wpływać na pogorszenie funkcjonalności.
- Zawsze dokładnie przestrzegaj instrukcji dostawcy komina.

NOŚNOŚĆ PODŁOŻA POD PIECEM

Wszystkie urządzenia z oferty firmy Scan są określone jako dostosowane do pracy przy małych obciążeniach i w większości przypadków nie ma potrzeby wzmacniania podłogi, co oznacza, że normalna podłoga jest wystarczająco wytrzymała by unieść ciężar urządzenia.

Należy jednak pamiętać, że podłoże będzie obciążone masą kominka i komina. W przypadku wątpliwości dotyczących nośności podłogi należy skonsultować się z ekspertem budowlanym.

PŁYTA PODŁOGOWA (WYPOSAŻENIE DODATKOWE)

Jeżeli piec ma być postawiony na łatwopalnej podłodze, należy przestrzegać krajowych i lokalnych przepisów budowlanych dotyczących podkładów niepalnych, które pokrywają podłogę pod piecem.

Lokalni dystrybutorzy Scan mogą udzielić Państwu informacji na temat przepisów dotyczących materiałów łatwopalnych w pobliżu pieca.

Zadaniem płyty podłogowej jest ochrona podłogi i materiału łatwopalnego przed ewentualnym żarem. Płyta podłogowa może być wykonana ze stali lub szkła, przy czym piec można również postawić na płytkach ceramicznych, kamieniu naturalnym lub podobnych materiałach.

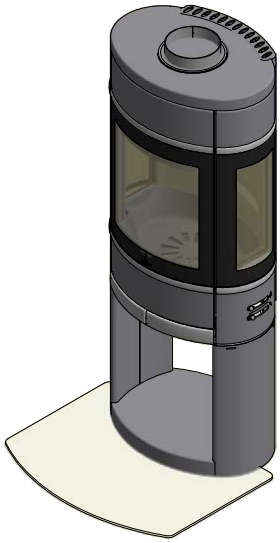

Mała płyta podłogowa wykonana ze szkła lub stali

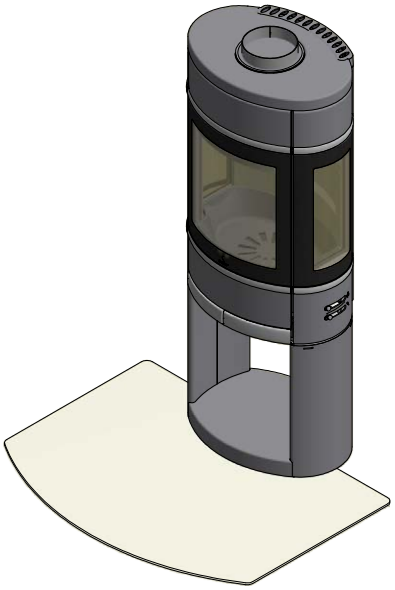

Duża płyta podłogowa wykonana ze szkła lub stali

USTAWIANIE PIECA OPALANEGO DREWNEM

Nie ma wymagań dotyczących odległości od materiałów niepalnych, ale zalecamy odległość 50 mm w celu ułatwienia czyszczenia pieca, przewodu spalinowego i komina oraz w celu uniknięcia ewentualnych uszkodzeń ściany.

ODLEGŁOŚCI PIECA OD MEBLI

Model z szybami bocznymi: 950 mm - Model bez szyb bocznych: 1100 mm

Należy sprawdzić, czy piec nie znajduje się zbyt blisko mebli lub wszelkiego innego wyposażenia pokoju, gdyż może to spowodować wysuszenie sprzętów znajdujących się w zbyt małej odległości od pieca.

BEZPIECZNA ODLEGŁOŚĆ

Wszelkie wartości określone w prawie unijnym, krajowym i lokalnym odpowiadające bezpiecznym odległościom od wkładu kominkowego opalanego drewnem należy bezwzględnie zachować.

W przypadku podłączenia pieca do stalowego komina, należy zachować bezpieczne odległości.

ODLEGŁOŚCI DO MATERIAŁÓW PALNYCH, Z NIEIZOLOWANĄ RURĄ DYMOWĄ

Montaż pod kątem 45° w rogu pomieszczenia

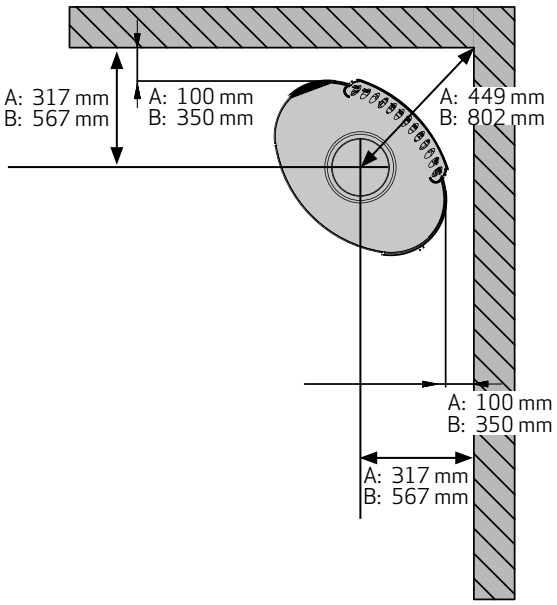

Montaż pieca – równolegle do ściany

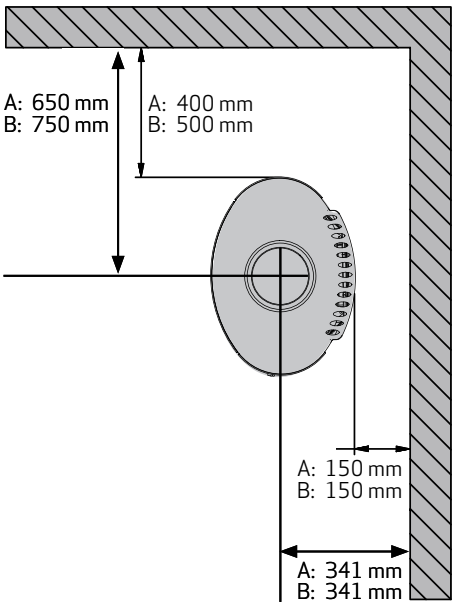

ODLEGŁOŚCI DO MATERIAŁÓW PALNYCH, Z IZOLOWANĄ RURĄ DYMOWĄ

Poniższe odległości odnoszą się do izolowanej rury dymowej na całej swojej długości aż do pieca.

Montaż pod kątem 45° w rogu pomieszczenia

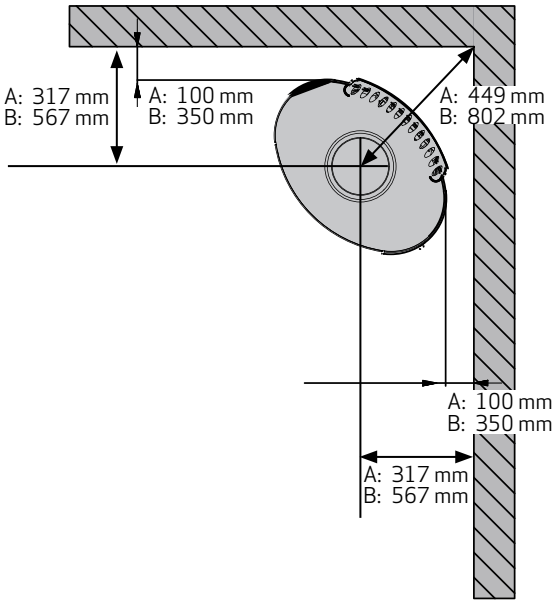

Montaż pieca – równolegle do ściany

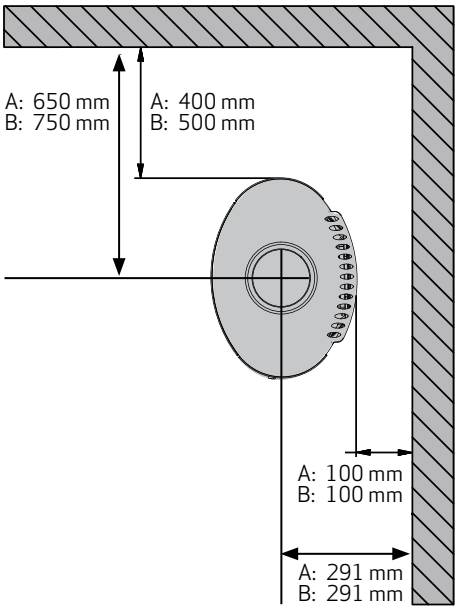

A = Wersja bez szyb bocznych

B = Wersja z szybami bocznymi

ODLEGŁOŚCI DO ŚCIANY OGNIOWEJ

Ściana ogniowa to 110mm cegły lub innego materiału odpowiadającego właściwościom izolacyjnym cegły.

Podane odległości są obowiązujące dla zarówno izolowanych jak i nieizolowanych rur dymowych.

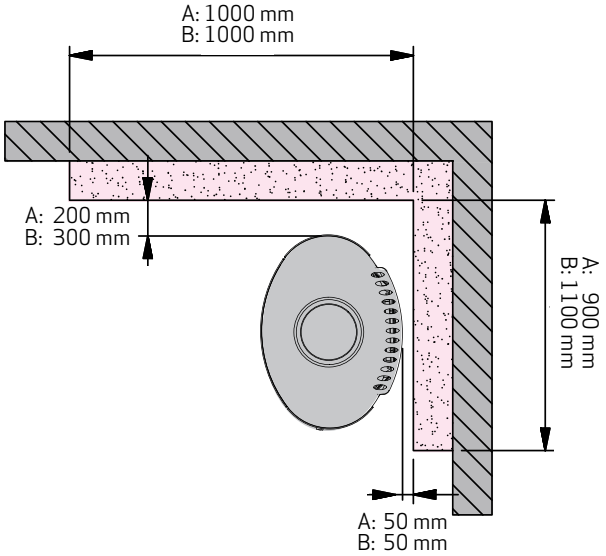

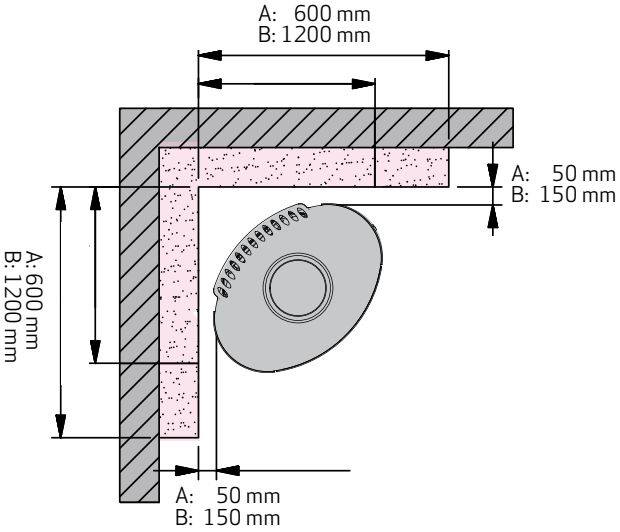

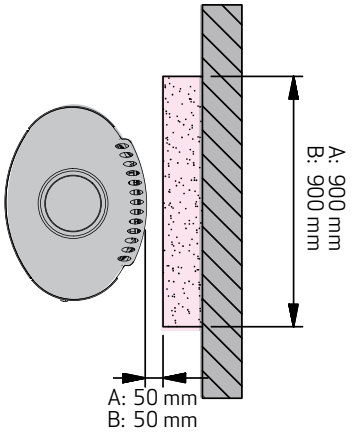

A = Wersja bez szyb bocznych

B = Wersja z szybami bocznymi

Ściana ogniowa

Materiał palny

INSTRUKCJA UŻYTKOWANIA

SYSTEM CZYSTEGO SPALANIA (CLEAN BURNING)

Kominek opalany drewnem jest wyposażony w system czystego spalania (Clean Burning). By zapewnić optymalne warunki spalania uwalnianych gazów do komory spalania doprowadzane jest powietrze przez system kanałowy specjalnie zaprojektowany do tego celu. Wstępnie podgrzane powietrze jest kierowane do komory spalania przez małe otwory znajdujące się w tylnych płytach. Ten przepływ powietrza jest sterowany intensywnością spalania i co za tym idzie nie może być regulowany.

PŁYTY DOPALAJĄCE

Płyty dopalające znajdują się w górnej części komory spalania. Płyty kierują i zatrzymują dym w komorze spalania przez dłuższy czas zanim wydostanie się on przez komin. To obniża temperaturę gazów dymowych jako, że mają one więcej czasu na rozproszenie ciepła w kominku na drewno.

Płyty dopalające należy usunąć by przeprowadzić proces czyszczenia - 'Konserwacja'. Ważne - płyty dopalające są wykonane z porowatego materiału ceramicznego, który jest w większym stopniu narażony na pęknięcia. Dlatego też podczas opalania kominka należy zachować ostrożność. Płyty dopalające mogą ulec zużyciu lub pęknięciu i nie podlegają gwarancji.

Płyty dopalające ulegają naturalnemu zużyciu eksploatacyjnemu i nie są objęte gwarancją.

POWIETRZE PIERWOTNE

Mechanizm regulacji powietrze pierwotne wykorzystywany jest do rozpalania ognia bądź zwiększania intensywności procesu spalania w momencie dokładania drewna. Wlot powietrza do rozpalania może być otwarty do 30 %, jeśli stosowane jest drewno twarde, takie jak dąb, czy buk. Zamknięcie tego wlotu możliwe jest, gdy stosowane jest drewno miękkie, takie jak brzoza czy sosna.

Ustawienie przy standardowej ilości opału: 0 – 30%

POWIETRZE WTÓRNE

Powietrze wtórne jest ogrzewane i dostarczane bezpośrednio do paleniska. W tym samym czasie, wtórny przepływ powietrza czyści szklane powierzchnie zapobiegając odkładaniu się sadzy. Jeśli jednak zbytnio ograniczymy wtórny przepływ powietrza, wówczas dojdzie do nagromadzenia się sadzy na szybie. Wtórny przepływ powietrza określa wydajność cieplną kominka.

Ustawienie przy standardowej ilości opału: 50 – 70%

POPIELNIK

- Dostęp do popielnika jest możliwy po otwarciu szklanych drzwiczek pieca.
- Podczas używania pieca, drzwi popielnika muszą być zamknięte.
- Pojemnik popielnika nie może być przepełniony i dlatego należy opróżniać go regularnie.

UCHWYT DO RUSZTU PALENISKA

Kominek jest wyposażony w ruszt paleniska, który – po uruchomieniu – usuwa popiół z komory spalania do popielnika.

- W czasie palenia ruszt paleniska powinien być w połowie otwarty.

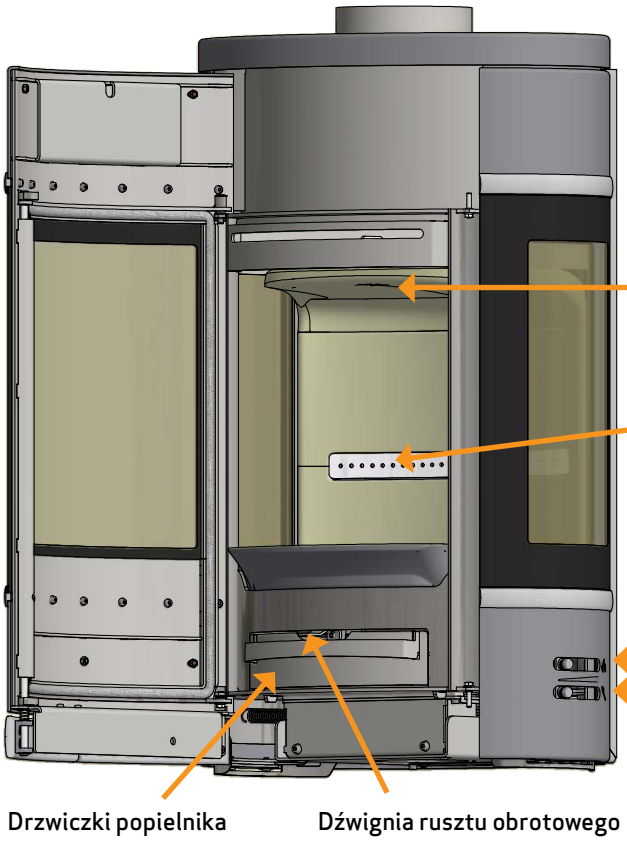

USTAWIENIA DLA NORMALNEGO WSADU:

Powietrze pierwotne:	0 - 30%
Powietrze wtórne:	50 - 70%

Regulacja dopływu powietrza

0% 100%

Regulacja powietrza konwekcyjnego w elemencie High Top

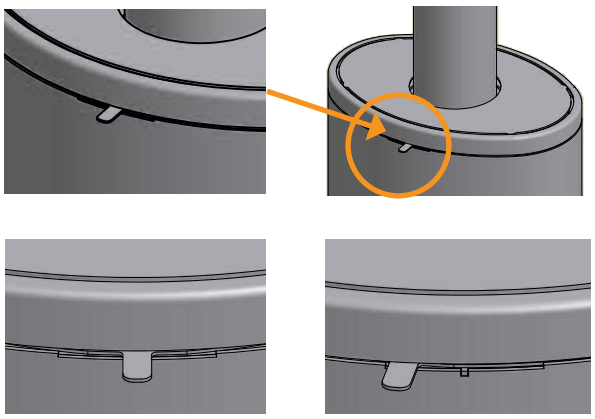

Rączka regulacji na środku: zawór zamknięty

Rączka regulacji na stronie: zawór otwarty

DOPŁYW ŚWIEŻEGO POWIETRZA

W dobrze uszczelnionym domu, powietrze zużyte w procesie spalania musi zostać zastąpione świeżym - odnosi się to w szczególności do domów z wentylacją mechaniczną. Istnieje wiele sposobów, by sprawdzić zachodzącą wymianę powietrza. Istotne jednak jest, by zapewnić stałą dostawę powietrza do pokoju, w którym znajduje się piec. Dolot doprowadzający powietrze z zewnątrz budynku powinien znajdować się jak najbliżej pieca. W przypadku, gdy nie korzystamy z pieca, musi istnieć możliwość całkowitego zamknięcia dolotu.

Należy przestrzegać krajowych i lokalnych przepisów budowlanych w przypadku wykonywania podłączenia dopływu świeżego powietrza.

UWAGA! PODŁĄCZAJĄC DO KOMINKA SCAN 68 LOW BASE WLOT ŚWIEŻEGO POWIETRZA, ZALECAMY UŻYCIE KRÓTKIEGO WYGIĘTEGO KRÓĆCA Z POWODU OGRANICZONEJ PRZESTRZENI W PODSTAWIE (NA PRZYKŁAD JØTUL NR KAT. 158962-F373).

SYSTEM ZAMKNIĘTEGO SPALANIA

System zamkniętego spalania dla pieca opalanego drewnem należy wykorzystać w przypadku nowego budownictwa i szczelnego domu. Podłączenie dopływu powietrza zewnętrznego do spalania wykonuje się przy pomocy rury wentylacyjnej przechodzącej przez ścianę lub podłogę.

Zalecamy również instalację klapy odcinającej w pobliżu pieca, a także montaż odpowiedniej ochrony przed wiatrem, jeżeli linia prowadzi na zewnątrz. Powinno być możliwe odcięcie zaworem dopływu powietrza z tej rury, gdy piec jest nieużywany. Ponadto, kanały powietrza do spalania powinny być odpowiednio chronione przed skraplającą się wodą.

Minimalna średnica rury wentylacyjnej powinna wynosić ø 100 mm, a maksymalna długość 6 m z zamontowanym jednym kolankiem.

PIEC NA NODZE

Podłączenie dopływu powietrza zewnętrznego jest możliwe do wykonania przy pomocy króćca i prowadzone jest przez nogę lub podstawą przestrzałową.

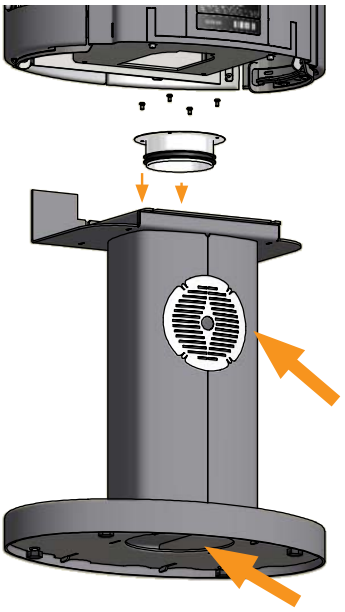

Zewnętrzny dopływ powietrza (ściana)

Zewnętrzny dopływ powietrza (podłoga)

PODSTAWA PRZESTRZAŁOWA

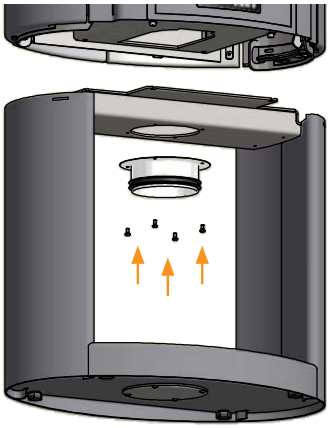

W przypadku podłączenia dopływu powietrza zewnętrznego przez podstawę pieca, należy usunąć zaślepkę znajdująca się w dolnej części podstawy i zamontować ją w górnej części podstawy. Następnie, stosując się do poniższych wskazówek, zamontować króciec dopływu powietrza w dolnej części podstawy.

INSTRUKCJA PALENIA

PALENIE PRZYJAZNE ŚRODOWISKU

Należy unikać całkowitego wygaszania płomienia w kominku, co prowadzi do spadku wydajności ogrzewania. Uwolnione gazy nie ulegają spalaniu z powodu niskiej temperatury panującej w komorze spalania. Część gazów zagęszcza się w kominku i w systemie spalinowym w formie sadzy, co może spowodować pożar w kominie. Gaz, który ulatnia się z komina jest szkodliwy dla środowiska i ma nieprzyjemny zapach.

UWAGA!

Niezależnie od tego, jak dobry jest komin, nie będzie on spełniać swojego zadania, jeżeli będzie nieprawidłowo użytkowany

ROZPALANIE

Zalecamy użycie podpałki lub podobnego produktu, który mogą Państwo zakupić u dealera firmy SCAN. Stosowanie podpałki pomaga w szybszym rozpaleniu ognia i pozwala zachować czystość procesu spalania.

UWAGA! Nie należy używać płynnej podpałki!

Aby obejrzeć film instruktażowy dotyczący prawidłowego rozpalania w kominku zeskanuj kod QR.

ROZPALANIE „Z GÓRY NA DÓŁ"

Metoda rozpalania „z góry na dół" jest przyjazna dla środowiska i pomaga utrzymać szybę pieca w czystości.

Aby prawidłowo przeprowadzić proces rozpalania metodą „z góry na dół" należy postępować zgodnie z poniższymi krokami:

- 4 kawałki drewna o długości ok. 20 - 23 cm o wadze około 0,5 - 0,6 kg każde polano.
- 12-20 cienkich patyków o długości około 20 cm i całkowitej wadze około 0,8 – 1,0 kg i 4 podpałki.
- 3-4 kawałki podpałki.

1. Ułożyć polana, szczapy i podpałkę w komorze spalania tak, jak pokazano na zdjęciach poniżej
2. W fazie rozpalania ustaw oba dopływy powietrza: do spalania i do palenia. Jeśli ogień jest zbyt silny, można przymknąć dopływ powietrza do rozpalania (po lewej)

UWAGA! Opał nie może całkowicie zakrywać dna komory spalania i nie może przekraczać otworów w tylnej płycie.

Umieść podpałkę na górze, pomiędzy szczapami

PALENIE CIĄGŁE

Istotne jest osiągnięcie możliwie jak najwyższej temperatury w komorze spalania. Dzięki temu piec i drewno wykorzystywane są w sposób najwydajniejszy, a ponadto zachodzący proces spalania jest czysty. Jednocześnie udaje się uniknąć nagromadzenia sadzy na ściankach komory spalania i na szybie. W trakcie palenia dym nie powinien być widoczny, a jedynie ruch powietrza świadczący o zachodzącym procesie spalania.

- Po zakończeniu fazy rozpalania w piecu powinna znajdować się dość gruba warstwa żaru – można wówczas zacząć dokładać do pieca.
- W tym celu należy ułożyć w palenisku 2 polana o masie ok. 0,4 – 0,6 kg i długości ok. 25 cm.

UWAGA! Drewno musi rozpalać się szybko – właśnie z tego względu zalecamy ustawienie maksymalnego natężenia przepływu powietrza pierwotnego.

UWAGA! Palenie w piecu przy zbyt niskiej temperaturze i przy zbyt małej ilości powietrza pierwotnego może prowadzić do wybuchowego spalania gazów, które w efekcie może spowodować uszkodzenie pieca.

- W trakcie dokładania polan należy ostrożnie otwierać drzwi pieca, tak aby uniknąć wydobywania się dymu.
- Drewno należy dokładać, kiedy płomienie są jeszcze dobrze widoczne.

OSTRZEŻENIE PRZED PRZEGRZANIEM

Jeśli kominek jest ciągle opalany większą ilością opału niż jest to zalecane i/lub dopływ powietrza jest zbyt duży, może to spowodować wytworzenie wysokiej temperatury, której oddziaływanie może uszkodzić zarówno piec jak i ściany znajdujące się w bliskiej odległości. Zalecamy by monitorować maksymalną zalecaną ilość opału (dział „Dane techniczne").

EKSPLOATACJA W RÓŻNYCH WARUNKACH ATMOSFERYCZNYCH

Wiatr wiejący w kierunku komina może mieć duży wpływ na zachowanie kominka w przypadku wiatru o różnej sile. Może zaistnieć potrzeba dostosowania przepływu powietrza by zoptymalizować spalanie. Instalacja przepustnicy w kanale dymowym umożliwi opcję regulacji siły ciągu przy zmieniającej się sile wiatru.

Mgła może mieć także duży wpływ na siłę ciągu w kominie. W takim przypadku należy ponownie dostosować ustawienia strumienia powietrza by osiągnąć zadowalające wyniki spalania.

UŻYWANIE PIECA WIOSNĄ I JESIENIĄ

Zaleca się rozpalanie pieca od czasu do czasu, stosując metodę rozpalania „z góry na dół", gdy pogoda jest zmienna, a zapotrzebowanie na ciepło nie jest zbyt duże, czyli na przykład wiosną lub jesienią. W takich przypadkach zalecamy pojedyncze rozpalenie. Dzięki tej procedurze zapewnimy czystość procesu spalania.

UWAGI OGÓLNE

UWAGA! Podczas procesu palenia elementy, a przede wszystkim powierzchnie zewnętrzne wkładu i obudowy rozgrzewają się do wysokich temperatur. Dlatego też zaleca się zachowanie ostrożności.

- Nie należy usuwać popiołu do pojemnika wykonanego z materiałów palnych, gdyż może on zawierać tlący się żar
- Gdy piec nie jest używany, należy zamknąć szyber i przepustnice dolotu powietrza, by uniknąć wychładzania kominka
- Po dłuższych przerwach przed rozpaleniem należy sprawdzić, czy drogi wylotowe dymu nie są zablokowane

UWAGA! Pod żadnym pozorem nie należy umieszczać materiałów palnych w pobliżu obszaru cieplnego promieniowania pieca.

DLACZEGO POTRZEBNY JEST KOMIN

Komin to „silnik" wkładu kominkowego opalanego drewnem – jego parametry mają decydujący wpływ na działanie Państwa kominka. Ciąg kominowy wytwarza w piecu podciśnienie, które zasysa dym z pieca i zaciąga powietrze, zasilając proces spalania. Powietrze wykorzystywane do spalania służy również do oczyszczania szyby z sadzy.

Przyczyną powstawania ciągu kominowego jest różnica temperatur wewnątrz i na zewnątrz komina. Im większa różnica, tym lepszy będzie ciąg kominowy. Istotnym jest, by komin osiągnął temperaturę roboczą, zanim regulacja powietrza do rozpalania i do spalania zostanie ustawiona w położeniu ograniczającym spalanie w piecu. Ważne jest ponadto, by przy słabym ciągu kominowym spowodowanym niekorzystnym wiatrem i warunkami atmosferycznymi, temperatura robocza otrzymana była możliwie jak najszybciej. Jest to możliwe do osiągnięcia, rąbiąc drewno na mniejsze niż zwykle kawałki jak również stosując dodatkową rozpałkę, itp.

- Po dłuższych okresach nieużywania pieca należy sprawdzić, czy komin nie został zablokowany

POŻAR W KOMINIE

W przypadku wystąpienia pożaru w kominie należy zamknąć drzwiczki, popielnik i wszystkie przepustnice. W razie potrzeby należy wezwać straż pożarną.

- Przed ponownym rozpaleniem pieca zaleca się zlecenie kontroli komina przez wykwalifikowanego kominiarza

OBCHODZENIE SIĘ Z OPAŁEM

WYBÓR DREWNA/OPAŁU

Jako paliwo można stosować dowolny rodzaj suchego drewna — najlepiej nadają się jednak gatunki twardsze, takie jak buk czy jesion, palące się równomiernie i pozostawiające mniej popiołu. Doskonałym opałem są także: klon, brzoza i świerk.

PRZYGOTOWANIE

Drewno opałowe ma najlepsze parametry, gdy drzewo zostanie ścięte przed 1 maja. Polana należy przyciąć tak, by ich wielkość odpowiadała rozmiarom komory spalania pieca. Zaleca się średnicę 6 – 10 cm. Długość powinna być około 6 cm krótsza od szerokości komory spalania, tak by w pozostałej przestrzeni mogła zachodzić swobodna cyrkulacja powietrza. Większe polana wymagają podzielenia na mniejsze kawałki. Drewno rozłupane wysycha szybciej.

PRZECHOWYWANIE

Przed rozpaleniem, rozpiłowane i połupane drewno należy przechowywać w suchym miejscu przez okres od 1do 2 lat. Drewno składowane w miejscu przewiewnym schnie szybciej. Przed użyciem najlepiej przez kilka dni przechowywać je w temperaturze pokojowej. Należy pamiętać, że drewno chłonie wilgoć jesienią i wiosną.

WILGOĆ

Aby uniknąć szkodliwego wpływu na środowisko i zapewnić optymalne spalanie, należy wysuszyć drewno przed użyciem go jako opału. Maksymalna wilgotność drewna opałowego nie powinna przekraczać 20%. Stopień wilgotności pomiędzy 15-18% daje najlepsze rezultaty. Łatwym sposobem na sprawdzenie, czy drewno jest wystarczająco suche, jest stuknięcie jednym polanem w drugie. Jeżeli drewno jest wilgotne, dźwięk będzie „matowy".

Podczas spalania wilgotnego drewna, większość wytwarzanego ciepła będzie wykorzystywana na odparowanie wody. Temperatura w piecu nie będzie wzrastać, a pomieszczenie nie zostanie wystarczająco ogrzane. Takie spalanie nie jest wydajne i powoduje gromadzenie się sadzy na szybie, w piecu oraz w kominie i zanieczyszcza środowisko.

ZABRONIONE RODZAJE OPAŁU

Nie wolno używać do palenia w kominku drewna malowanego, impregnowanego metodą ciśnieniową lub klejonego, a także wyrzuconego przez morze. Nigdy nie wolno palić płyt wiórowych, tworzyw sztucznych lub papieru poddawanego obróbce chemicznej. Substancje uwalniane podczas spalania tych materiałów są niebezpieczne dla ludzi, środowiska, pieca i komina.

WARTOŚĆ OPAŁOWA DREWNA

Poszczególne gatunki drewna mają zróżnicowaną wartość opałową. W przypadku niektórych gatunków trzeba użyć więcej drewna, aby osiągnąć taką samą wydajność cieplną. Niniejsza instrukcja zakłada użycie do opalania pieca łatwo dostępnego buku. Stosując dąb lub buk, proszę pamiętać, że te gatunki drewna posiadają większą wartość opałową niż np. brzoza. Pamiętaj o stosowaniu mniejszej ilości drewna, tak by zapobiec uszkodzeniu pieca.

Typ drewna	Kg suchego drewna/m^3	w porównaniu do buku
Grab	640	110%
Buk/Dąb	580	100%
Jesion	570	98%
Klon	540	93%
Brzoza	510	88%
Sosna	480	83%
Jodła	390	67%
Topola	380	65%

KONSERWACJA

CZYSZCZENIE KOMINA I KOMINKA

Należy przestrzegać krajowych jak i lokalnych przepisów dotyczących czyszczenia komina. Zalecamy regularne zlecanie czyszczenia pieca kominiarzowi.

Przed rozpoczęciem procedury czyszczenia pieca i komina zalecamy demontaż płyt dopalających.

UWAGA! WSZELKIE CZYNNOŚCI SERWISOWE JAK I NAPRAWĘ NALEŻY PRZEPROWADZAĆ NA ZIMNYM PIECU.

KONTROLA KOMINKA

Firma SCAN A/S zaleca dokładną kontrolę pieca po przeprowadzonym czyszczeniu. Należy sprawdzić wszystkie powierzchnie pod kątem pęknięć. Należy ponadto sprawdzić czy wszystkie łączenia są odpowiednio spasowane, a uszczelki są ułożone prawidłowo. Zużyte, stwardniałe bądź odkształcone uszczelki należy wymienić na nowe.

SERWISOWANIE

Zalecamy, aby dokonywać kompleksowego przeglądu technicznego wkładu co najmniej raz na dwa lata.

Taki przegląd powinien obejmować:

- Smarowanie zawiasów smarem z dodatkiem miedzi;
- Kontrolę wszystkich uszczelnień i ich wymianę w razie potrzeby;
- Sprawdzenie komory spalania i rusztu;
- Kontrolę wszystkich płyt wewnętrznych i płyt dopalających.

PŁYTY WEWNĘTRZNE KOMORY SPALANIA

Na skutek występowania wilgoci lub procesu spalania/stygnięcia, na płytach wewnętrznych komory spalania mogą pojawić się niewielkie pęknięcia. Nie mają one wpływu na wydajność cieplną ani na trwałość pieca. Jeżeli jednak płyta zacznie się kruszyć, konieczna będzie jej wymiana.

Płyty wewnętrzne komory spalania nie są objęte gwarancją.

PŁYTY WEWNĘTRZNE KOMORY SPALANIA

- 7 płyt firmy Skamol (1-5b)
- 2 śruby
- 1 zatyczka półki dymowej (7)
- płyta dopalająca (6)

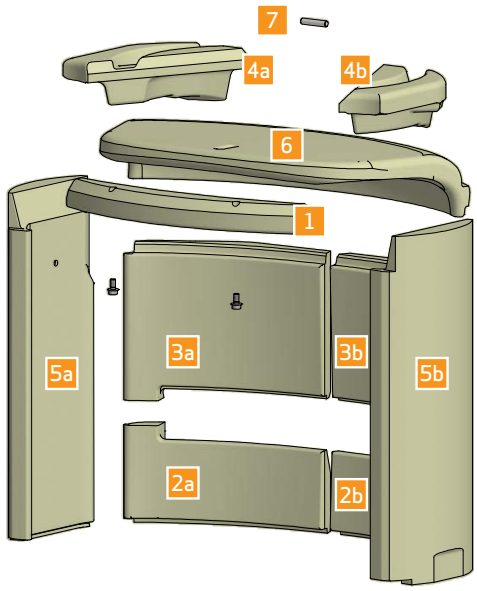

Zamontuj płytę nr 1 przy pomocy 2 śrub 1

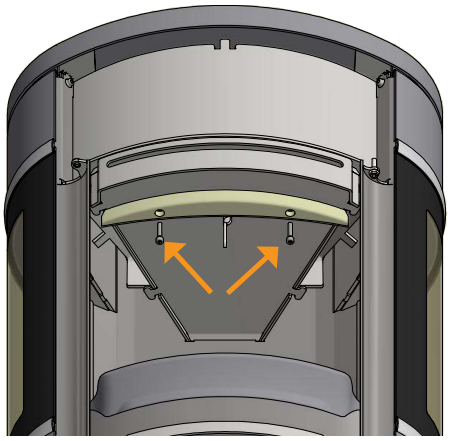

(Ciąg dalszy na następnej stronie)

Zamontuj płyty nr 2a i 2b

2

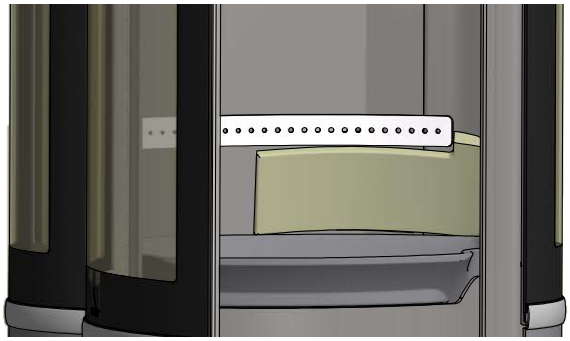

Zamontuj płyty nr 3a i 3b

3

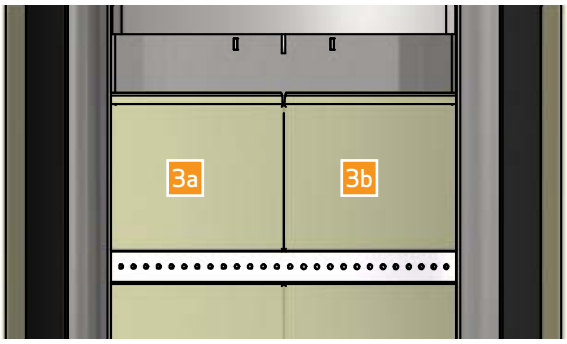

Zamontuj płyty nr 4a i 4b

4

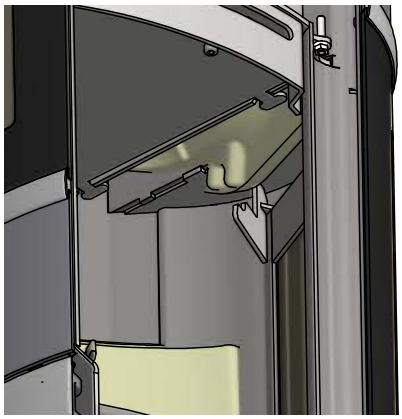

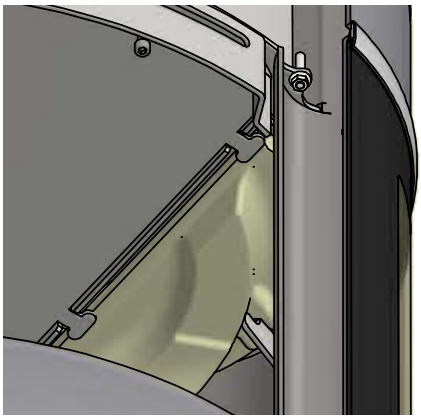

Gdy płyty wewnętrzne 1-4 są zamontowane, powinno to wyglądać tak. Należy upewnić się, że obie boczne płyty dopalające są ułożone identycznie

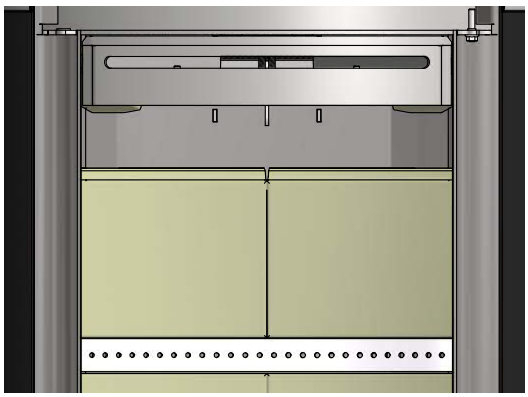

Zamontuj płyty nr 5a i 5b

5

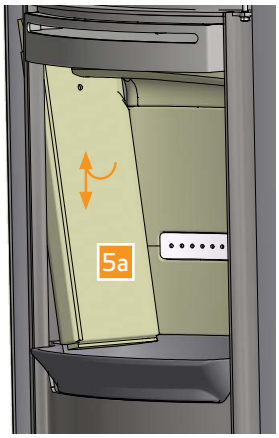

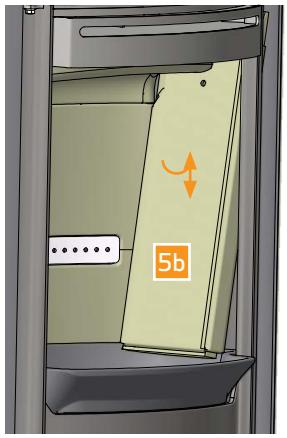

Zamontuj płytę dopalającą nr 6 przy pomocy zatyczki nr 7

6

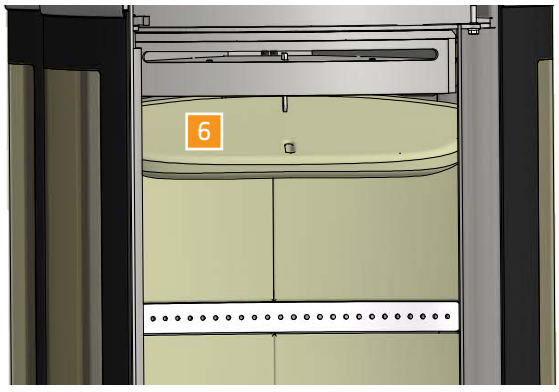

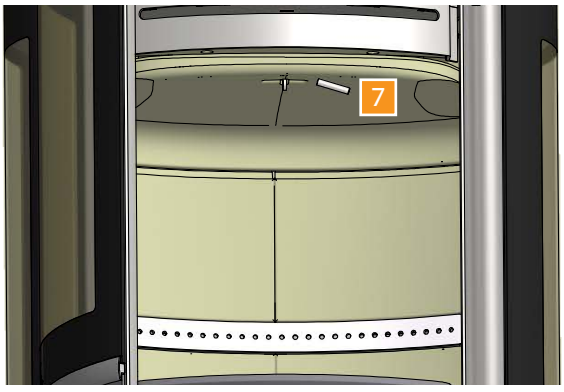

DEMONTAŻ PŁYT DOPALAJĄCYCH

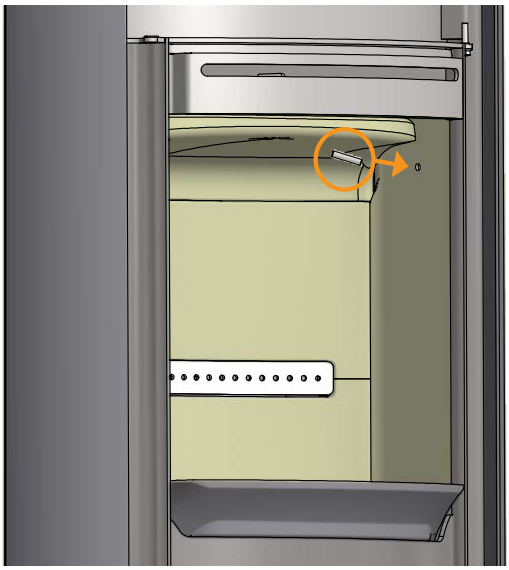

Przed demontażem płyty dopalającej należy wysunąć zatyczkę podtrzymującą, a następnie delikatnie wyjąć płytę dopalającą. Zatyczkę włożyć w otwór w górnej części płyty bocznej, unieść ją i delikatnie wyjąć z pieca. Podobnie postąpić w przypadku drugiej płyty bocznej.

USZCZELNIENIA

Wszystkie piece opalane drewnem posiadają uszczelnienia z materiału ceramicznego montowane przy piecu, przy drzwiczkach oraz/ lub przy szybie. Uszczelnienia te ulegają zużyciu i muszą być wymieniane w razie potrzeby.

Uszczelnienia ulegają naturalnemu zużyciu eksploatacyjnemu i nie są objęte gwarancją.

POWIERZCHNIE POWLEKANE

Piec należy czyścić odkurzając go za pomocą suchej, nie pozostawiającej włókien szmatki. Jeżeli powłoka lakiernicza ulegnie uszkodzeniu, będą Państwo mogli zakupić od swojego autoryzowanego dealera Scan farbę w aerozolu. Możliwe jest występowanie nieznacznych różnic barwnych — proszę rozpylić preparat na większej powierzchni, aby osiągnąć najlepsze rezultaty.

Najlepsze wyniki zapewnia również nanoszenie farby w aerozolu, gdy piec jest rozgrzany na tyle, by można go było jeszcze dotknąć dłonią.

CZYSZCZENIE SZYBY

Nasze kominki są zaprojektowane w taki sposób, by zapobiec nagromadzeniu się sadzy na szkle. Najlepszym sposobem by tego uniknąć, jest zapewnienie odpowiedniej ilości powietrza do spalania. Ponadto, istotnym jest użycie jedynie suchego drewna do opalania, a także posiadanie komina o odpowiednich wymiarach.

Nawet jeśli zastosują się Państwo do wszystkich wyżej wymienionych zaleceń, cienka warstwa sadzy będzie się odkładać na powierzchni szkła. By pozbyć się nagromadzonej sadzy wystarczy jedynie przetrzeć szkło suchą szmatką i płynem do czyszczenia szyb. Państwa dealer posiada w sprzedaży płyn do czyszczenia szyb kominkowych.

- Upewnić się, że środek do czyszczenia nie wszedł w kontakt z materiałem uszczelniającym, gdyż może to spowodować trwałe odbarwienie uszczelnienia.
- Środek do czyszczenia szyb nie może wejść w kontakt z malowanymi powierzchniami, gdyż może je uszkodzić.

UTYLIZACJA CZĘŚCI KOMINKA

Stal/żeliwo	Recykling
Szkło	Usuwane jako odpady ceramiczne
Wewnętrzne płyty komory spalania	Wermikulit jak i szamot nie podlegają recyklingowi. Utylizować jako odpady
Płyty dopalające	Wermikulit jak i szamot nie podlegają recyklingowi. Utylizować jako odpady
Uszczelnienia	Utylizować jako odpady

ROZWIĄZYWANIE PROBLEMÓW

DYM WYDOSTAJE SIĘ Z KOMINKA

- Wilgotne drewno
- Wymiary komina nieodpowiednie dla wybranego pieca
- Czy komin posiada odpowiednią wysokość, biorąc pod uwagę otoczenie?
- Przy tylnym wylocie spalin, należy sprawdzić czy rura dymowa nie ogranicza ciągu kominowego
- Brak odpowiedniego ciągu w kominie
- Sprawdzić czy kanał dymowy/komin nie są zablokowane
- Drzwiczki zostały otwarte zanim żar uległ całkowitemu wypaleniu
- Podciśnienie w pomieszczeniu

DREWNO PALI SIĘ ZA SZYBKO

- Nieprawidłowe ustawienie regulatorów powietrza
- Opał złego gatunku (odpadki z obróbki drewna, palety,etc.)
- Zbyt duży komin / ciąg w kominie
- Płyty dopalające nieprawidłowo zainstalowane bądź też ich brak

SADZA ODKŁADA SIĘ NA SZYBACH

- Nieprawidłowe ustawienie regulatorów powietrza
- Wilgotne drewno
- Opał złego gatunku (odpadki z obróbki drewna, palety,etc.)
- Podciśnienie w pomieszczeniu
- Zbyt duże polana
- Nadmiar powietrza pierwotnego
- Nie wystarczający ciąg w kominie

NADMIERNE ODKŁADANIE SIĘ SADZY W KOMINIE

- Słabe spalanie (wymagany większy dostęp powietrza)
- Wilgotne drewno

POWIERZCHNIA KOMINKA ZMIENIA KOLOR NA SZARY

- Przegrzanie (patrz punkt "Instrukcja palenia")

SŁABE WŁAŚCIWOŚCI GRZEWCZE

- Wilgotne drewno
- Opał gorszego gatunku o małej kaloryczności
- Niewystarczająca ilość opału
- Płyty dopalające nieprawidłowo zainstalowane

NIEPRZYJEMNY ZAPACH WYDOBYWAJĄCY SIĘ Z KOMINKA

- Lakier znajdujący się na powierzchni kominka twardnieje podczas pierwszego opalania, co może być źródłem nieprzyjemnego zapachu. Otwórz okno lub drzwi dla lepszej wentylacji i przy następnym paleniu w kominku upewnij się, że jest on wystarczająco rozgrzany. To pomoże uniknąć uwalniania się nieprzyjemnych zapachów z kominka w przypadku następnego użycia.
- Podczas rozgrzewania i stygnięcia, kominek może wydawać odgłosy stukania. Jest to spowodowane wysoką różnicą temperatur działających na różne materiały, z których wykonany jest kominek. Nie stanowi to jednak wady produktu.

GWARANCJA

Wszystkie produkty firmy SCAN są wykonane z wysokiej jakości materiałów i podlegają surowym wymogom kontroli jakości zanim opuszczą fabrykę. Nasze produkty podlegają pięcioletniej gwarancji na wszelkie wady i błędy wynikające z procesu produkcji.

W przypadku składania reklamacji, należy podać numer rejestracyjny zakupionego przez Państwa kominka u uprawnionego dealera firmy SCAN.

Gwarancja dotyczy wszelkich części, które według firmy SCAN wymagają naprawy bądź wymiany wynikającej z błędów w procesie produkcji bądź z wadliwości materiału.

Gwarancja obowiązuje tylko w przypadku pierwszego właściciela i nie może być przenoszona na późniejszych właścicieli (za wyjątkiem wcześniejszej sprzedaży).

Gwarancji podlega tylko uszkodzenie wynikające z procesu produkcji bądź też wadliwej struktury/budowy.

GWARANCJA NIE OBEJMUJE

- Części, które uległy zniszczeniu wskutek eksploatacji, takich jak płyty wewnętrzne komory spalania, płyty dopalające, szyby, ruchomy ruszt, szklana listwa paleniskowa i uszczelki, szklana klamka oraz szklane regulatory dopływu powietrza (poza wadami, których istnienie stwierdzono przy dostawie)
- Steatyt. To materiał naturalny, w związku z czym mogą występować różnice w strukturze, kolorze i formie, a także ślady po szlifowaniu. Steatyt można wygładzić drobnym papierem ściernym. Mniejsze rysy i otwory można naprawić proszkiem steatytowym do nabycia u lokalnego sprzedawcy.
- Uszkodzeń będących skutkiem transportu, składowania i montażu lub też późniejsze uszkodzenia.
- Kosztów dodatkowego ogrzewania związanego z naprawą.
- Kosztów transportu.
- Kosztów dotyczących instalacji i demontażu kominka.

ANULOWANIE GWARANCJI

- W przypadku nieprawidłowej instalacji (osoba instalująca odpowiada za przestrzeganie przepisów, wymogów i regulaminu razem z zasadami instalacji zawartymi w instrukcji).
- Jeśli numer rejestracyjny produktu został usunięty bądź uszkodzony
- W przypadkach napraw, które wynikają z niestosowania się do naszych zaleceń bądź uprawnionego dealera firmy SCAN.
- W przypadku jakiejkolwiek manipulacji i stanu faktycznego odnoszących się do produktów firmy SCAN i jej akcesoriów.

Niniejsza gwarancja obowiązuje w kraju, do którego niniejsze urządzenie firmy Scan zostało pierwotnie dostarczone.

NOTATKI

Numer rejestracyjny urządzenia

Prosimy o podanie powyższego numeru w przypadku kontaktu z przedstawicielem firmy Scan